第２２回全国場害者スポーツ大会　いちご一会大会
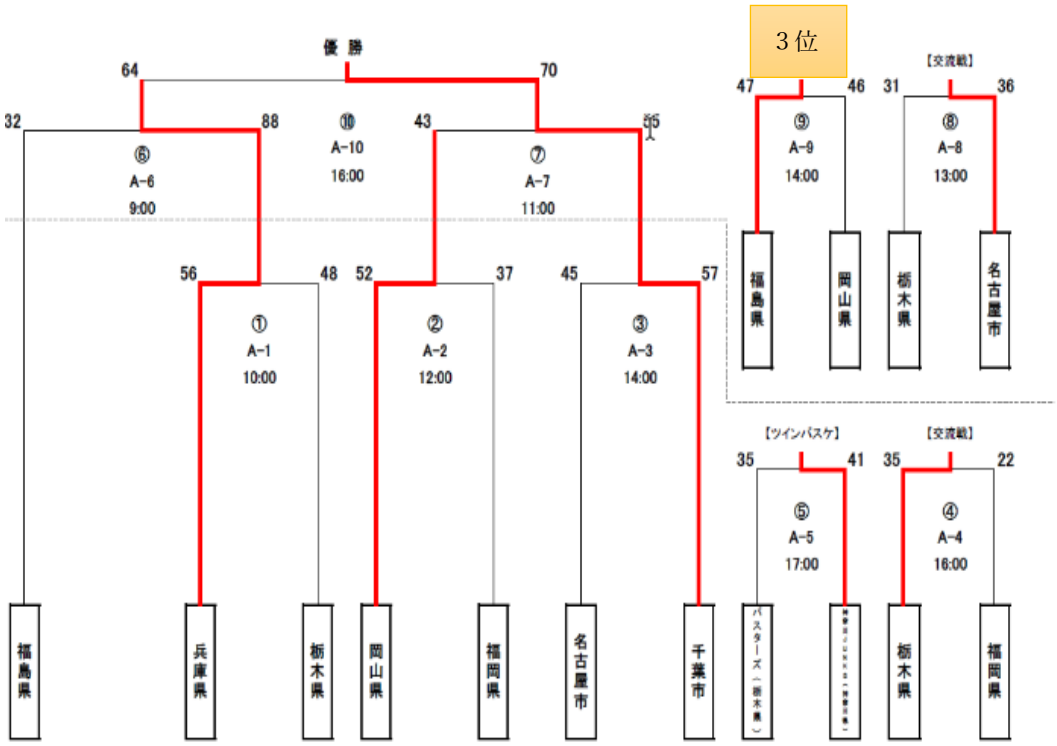
車いすバスケットボール　結果