下部工検査路(その4)　S=1:30

A － A

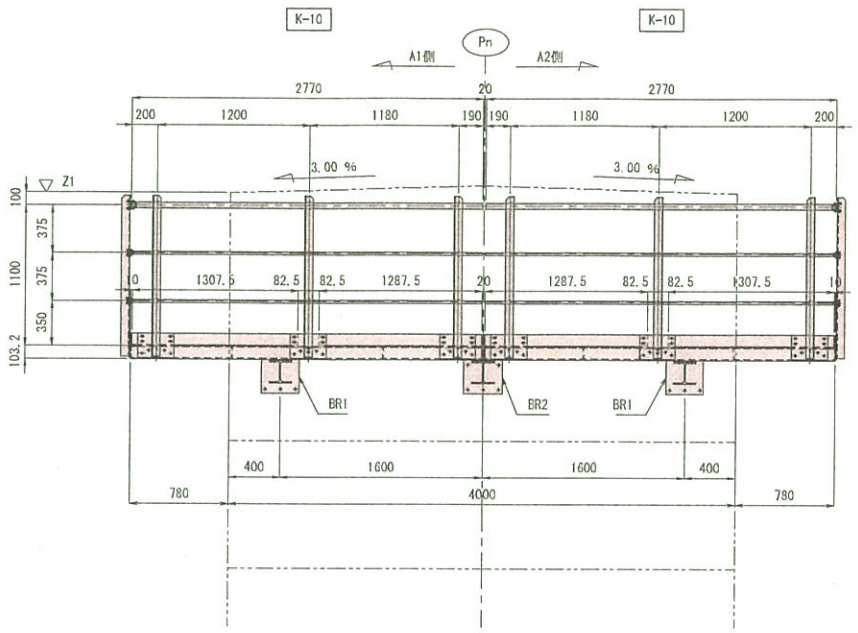

K-10 (製作数:4)
1 - PIPE φ42.7 x 2.3 x 2770 (STK400)
2 - PIPE φ21.7 x 1.9 x 2770 (STK400)
3 - L 65 x 65 x 6 x 1258
1 - PL 90 x 3.2 x 1308
1 - PL 90 x 3.2 x 1288
3 - PL 190 x 12 x 285 (SM400A)
12 - BN M16 x 45 (2-W)
12 - BN M10 x 35 (2-W)
3 - U.BOLT 呼び 32C
6 - U.BOLT 呼び 15C

	Z1
P1	460.986
P2	460.273
P4	458.396
P5	457.679
P6	457.180
P7	456.806

"a"部詳細　S=1:10

P1橋脚

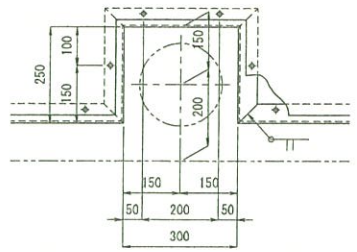

"a"部詳細　S=1:10

P2橋脚、P5橋脚～P7橋脚

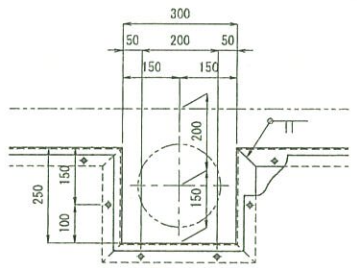

注)
1. 特記なき材質は、全てSS400とする。
2. Uボルト付き以外のナットは、全て緩み止めナットを使用すること。
3. 部材は、全て溶融亜鉛めっきとする。
亜鉛の付着量は JIS H8641 HDZ55 とする。
但し、ボルト・ナットおよび板厚 3.2mm未満の部材は HDZ35 とする。
4. ボルト孔は、メッキ付着量を考慮し、ボルト径+3mm を標準とする。
5. 床材に縞鋼板を使用する場合は、直径10mmの排水孔を間隔1m(0.7m) 程度に1箇所程度設けるのが良い。

実施設計

平成 31年度　工事番号　第19-41320-0047号				
管理図番号	1	2	3	4
道路構りょう整備(再復)工事(橋梁上部)				
下部工検査路(その4)				
縮尺	1:30	図面番号		471 / 499
製図		年月日	主任 技術者	
設計	株式会社 北陸技術研究所		管理 技術者	吉井裕司
福島県 県中建設事務所				

下部工検査路（その5）　S=1:30

P2橋脚

正面図

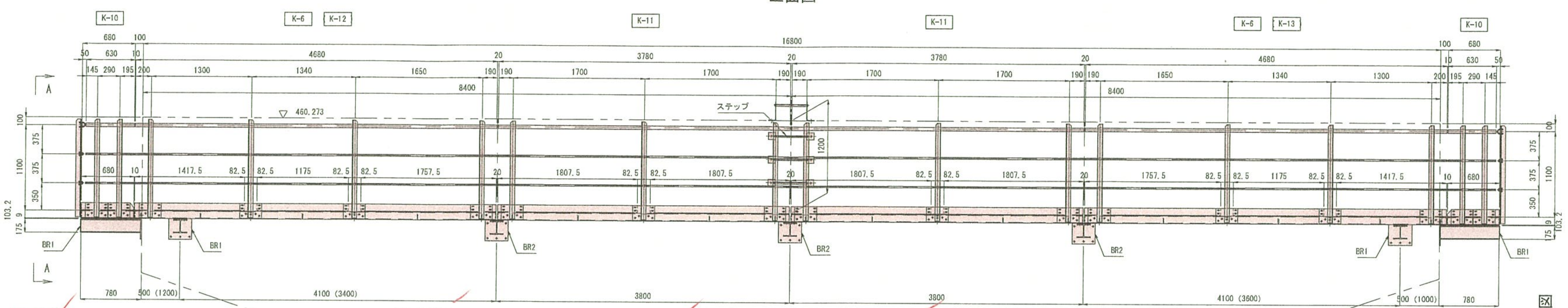

K-10 (製作数:4)
1 - PIPE φ42.7 x 2.3 x 630 (STK400)
2 - PIPE φ21.7 x 1.9 x 630 (STK400)
2 - L 65 x 65 x 6 x 1258
1 - PL 90 x 3.2 x 680
2 - PL 190 x 12 x 285 (SM400A)
8 - BN M16 x 45 (2-W)
8 - BN M10 x 35 (2-W)
2 - U.BOLT 呼び 32C
4 - U.BOLT 呼び 15C

K-12 (製作数:1)
1 - PIPE φ42.7 x 2.3 x 4680 (STK400)
2 - PIPE φ21.7 x 1.9 x 4680 (STK400)
4 - L 65 x 65 x 6 x 1258
1 - PL 90 x 3.2 x 1418
1 - PL 90 x 3.2 x 1175
1 - PL 90 x 3.2 x 1758
4 - PL 190 x 12 x 285 (SM400A)
16 - BN M16 x 45 (2-W)
16 - BN M10 x 35 (2-W)
4 - U.BOLT 呼び 32C
8 - U.BOLT 呼び 15C

K-6 (製作数:2)
1 - PIPE φ42.7 x 2.3 x 4680 (STK400)
2 - PIPE φ21.7 x 1.9 x 4680 (STK400)
4 - L 65 x 65 x 6 x 1258
1 - PL 90 x 3.2 x 1418
1 - PL 90 x 3.2 x 1175
1 - PL 90 x 3.2 x 1758
4 - PL 190 x 12 x 285 (SM400A)
16 - BN M16 x 45 (2-W)
16 - BN M10 x 35 (2-W)
4 - U.BOLT 呼び 32C
8 - U.BOLT 呼び 15C

K-11 (製作数:4)
1 - PIPE φ42.7 x 2.3 x 3780 (STK400)
2 - PIPE φ21.7 x 1.9 x 3780 (STK400)
3 - L 65 x 65 x 6 x 1258
2 - PL 90 x 3.2 x 1808
3 - PL 190 x 12 x 285 (SM400A)
12 - BN M16 x 45 (2-W)
12 - BN M10 x 35 (2-W)
3 - U.BOLT 呼び 32C
6 - U.BOLT 呼び 15C

K-13 (製作数:1)
1 - PIPE φ42.7 x 2.3 x 4680 (STK400)
2 - PIPE φ21.7 x 1.9 x 4680 (STK400)
4 - L 65 x 65 x 6 x 1258
1 - PL 90 x 3.2 x 1758
1 - PL 90 x 3.2 x 1175
1 - PL 90 x 3.2 x 1418
4 - PL 190 x 12 x 285 (SM400A)
16 - BN M16 x 45 (2-W)
16 - BN M10 x 35 (2-W)
4 - U.BOLT 呼び 32C
8 - U.BOLT 呼び 15C

平面図

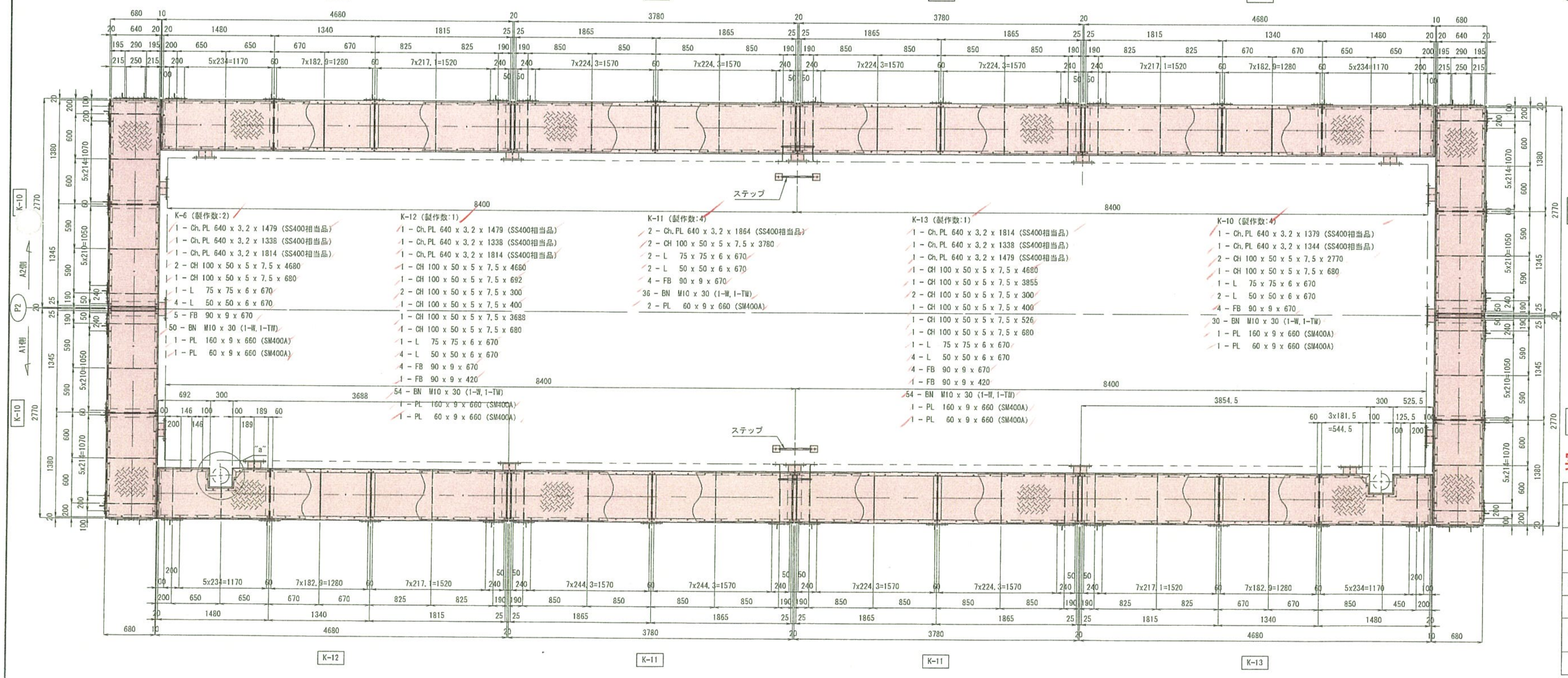

K-6 (製作数:2)
1 - Ch.PL 640 x 3.2 x 1479 (SS400相当品)
1 - Ch.PL 640 x 3.2 x 1338 (SS400相当品)
1 - Ch.PL 640 x 3.2 x 1814 (SS400相当品)
2 - CH 100 x 50 x 5 x 7.5 x 4680
1 - CH 100 x 50 x 5 x 7.5 x 680
1 - L 75 x 75 x 6 x 670
4 - L 50 x 50 x 6 x 670
5 - FB 90 x 9 x 670
50 - BN M10 x 30 (1-W, 1-TW)
1 - PL 160 x 9 x 660 (SM400A)
1 - PL 60 x 9 x 660 (SM400A)

K-12 (製作数:1)
1 - Ch.PL 640 x 3.2 x 1479 (SS400相当品)
1 - Ch.PL 640 x 3.2 x 1338 (SS400相当品)
1 - Ch.PL 640 x 3.2 x 1814 (SS400相当品)
1 - CH 100 x 50 x 5 x 7.5 x 4680
1 - CH 100 x 50 x 5 x 7.5 x 692
2 - CH 100 x 50 x 5 x 7.5 x 300
1 - CH 100 x 50 x 5 x 7.5 x 400
1 - CH 100 x 50 x 5 x 7.5 x 3688
1 - CH 100 x 50 x 5 x 7.5 x 680
1 - L 75 x 75 x 6 x 670
4 - L 50 x 50 x 6 x 670
4 - FB 90 x 9 x 670
1 - FB 90 x 9 x 420
54 - BN M10 x 30 (1-W, 1-TW)
1 - PL 160 x 9 x 660 (SM400A)
1 - PL 60 x 9 x 660 (SM400A)

K-11 (製作数:4)
2 - Ch.PL 640 x 3.2 x 1864 (SS400相当品)
2 - CH 100 x 50 x 5 x 7.5 x 3780
2 - L 75 x 75 x 6 x 670
2 - L 50 x 50 x 6 x 670
4 - FB 90 x 9 x 670
36 - BN M10 x 30 (1-W, 1-TW)
2 - PL 60 x 9 x 660 (SM400A)

K-13 (製作数:1)
1 - Ch.PL 640 x 3.2 x 1814 (SS400相当品)
1 - Ch.PL 640 x 3.2 x 1338 (SS400相当品)
1 - Ch.PL 640 x 3.2 x 1479 (SS400相当品)
1 - CH 100 x 50 x 5 x 7.5 x 4680
1 - CH 100 x 50 x 5 x 7.5 x 3855
2 - CH 100 x 50 x 5 x 7.5 x 300
1 - CH 100 x 50 x 5 x 7.5 x 400
1 - CH 100 x 50 x 5 x 7.5 x 526
1 - CH 100 x 50 x 5 x 7.5 x 680
1 - L 75 x 75 x 6 x 670
4 - L 50 x 50 x 6 x 670
4 - FB 90 x 9 x 670
1 - FB 90 x 9 x 420
54 - BN M10 x 30 (1-W, 1-TW)
1 - PL 160 x 9 x 660 (SM400A)
1 - PL 60 x 9 x 660 (SM400A)

K-10 (製作数:4)
1 - Ch.PL 640 x 3.2 x 1379 (SS400相当品)
1 - Ch.PL 640 x 3.2 x 1344 (SS400相当品)
2 - CH 100 x 50 x 5 x 7.5 x 2770
1 - CH 100 x 50 x 5 x 7.5 x 680
1 - L 75 x 75 x 6 x 670
2 - L 50 x 50 x 6 x 670
4 - FB 90 x 9 x 670
30 - BN M10 x 30 (1-W, 1-TW)
1 - PL 160 x 9 x 660 (SM400A)
1 - PL 60 x 9 x 660 (SM400A)

配置図

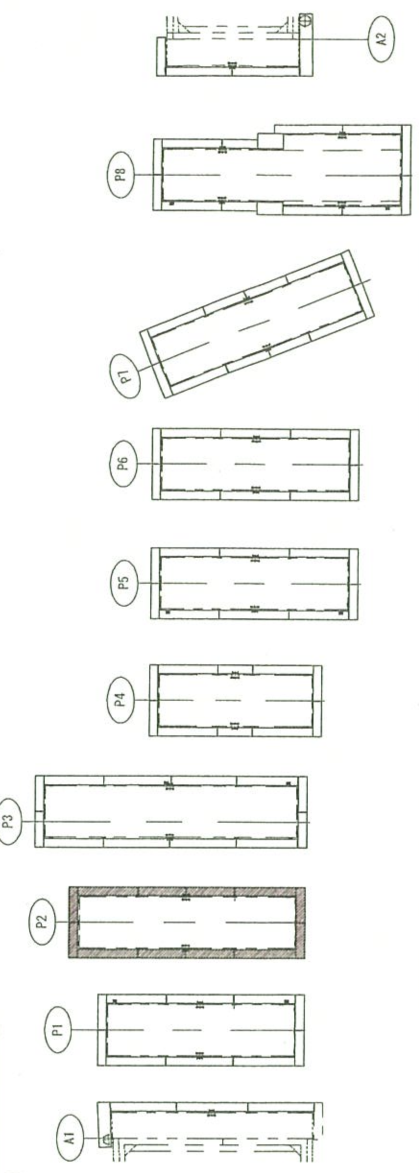

注）
1. 特記なき材質は、全てSS400とする。
2. Uボルト付き以外のナットは、全て緩み止めナットを使用すること。
3. 部材は、全て溶融亜鉛めっきとする。亜鉛の付着量は JIS H8641 HDZ55 とする。但し、ボルト・ナットおよび板厚 3.2mm 未満の部材は HDZ35 とする。
4. ボルト孔は、メッキ付着量を考慮し、ボルト径+3mm を標準とする。
5. 床材に縞鋼板を使用する場合は、直径10mmの排水孔を間隔1m(0.7m) 程度に1箇所程度設けるのが良い。
6. 各部詳細は" 下部工検査路（その4、16~18）" 参照のこと。

実施設計

平成 31年度　工事番号　第19-41320-0047号				
道路橋りょう整備(再復)工事(橋梁上部)				
下部工検査路(その5)				
縮尺	1:30	図面番号		472 / 499
測量		年 月 日	主任技術者	
設計	株式会社 建設技術研究所		管理技術者	青井裕明
福島県 県中建設事務所				

下部工検査路（その6）　S=1:30

P3橋脚

正面図

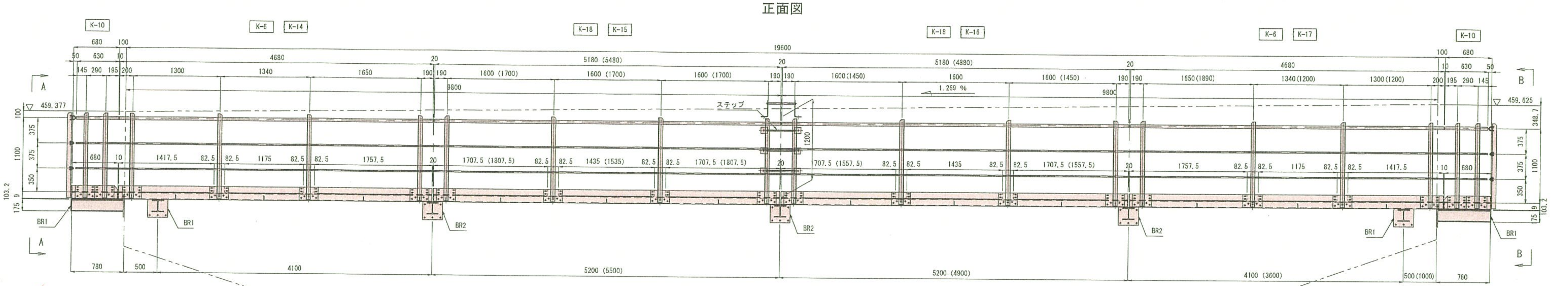

K-10 (製作数:4)
1 - PIPE φ42.7 x 2.3 x 630 (STK400)
2 - PIPE φ21.7 x 1.9 x 630 (STK400)
2 - L 65 x 65 x 6 x 1258
1 - PL 90 x 3.2 x 680
2 - PL 190 x 12 x 285 (SM400A)
8 - BN M16 x 45 (2-W)
8 - BN M10 x 35 (2-W)
2 - U.BOLT 呼び 32C
4 - U.BOLT 呼び 15C

K-6 (製作数:2)
1 - PIPE φ42.7 x 2.3 x 4680 (STK400)
2 - PIPE φ21.7 x 1.9 x 4680 (STK400)
4 - L 65 x 65 x 6 x 1258
1 - PL 90 x 3.2 x 1418
1 - PL 90 x 3.2 x 1175
1 - PL 90 x 3.2 x 1758
4 - PL 190 x 12 x 285 (SM400A)
16 - BN M16 x 45 (2-W)
16 - BN M10 x 35 (2-W)
4 - U.BOLT 呼び 32C
8 - U.BOLT 呼び 15C

K-14 (製作数:1)
1 - PIPE φ42.7 x 2.3 x 4680 (STK400)
2 - PIPE φ21.7 x 1.9 x 4680 (STK400)
4 - L 65 x 65 x 6 x 1258
1 - PL 90 x 3.2 x 1418
1 - PL 90 x 3.2 x 1175
1 - PL 90 x 3.2 x 1758
4 - PL 190 x 12 x 285 (SM400A)
16 - BN M16 x 45 (2-W)
16 - BN M10 x 35 (2-W)
4 - U.BOLT 呼び 32C
8 - U.BOLT 呼び 15C

K-15 (製作数:1)
1 - PIPE φ42.7 x 2.3 x 5480 (STK400)
2 - PIPE φ21.7 x 1.9 x 5480 (STK400)
4 - L 65 x 65 x 6 x 1258
1 - PL 90 x 3.2 x 1808
1 - PL 90 x 3.2 x 1535
1 - PL 90 x 3.2 x 1808
4 - PL 190 x 12 x 285 (SM400A)
16 - BN M16 x 45 (2-W)
16 - BN M10 x 35 (2-W)
4 - U.BOLT 呼び 32C
8 - U.BOLT 呼び 15C

K-16 (製作数:1)
1 - PIPE φ42.7 x 2.3 x 4880 (STK400)
2 - PIPE φ21.7 x 1.9 x 4880 (STK400)
4 - L 65 x 65 x 6 x 1258
1 - PL 90 x 3.2 x 1558
1 - PL 90 x 3.2 x 1435
1 - PL 90 x 3.2 x 1558
4 - PL 190 x 12 x 285 (SM400A)
16 - BN M16 x 45 (2-W)
16 - BN M10 x 35 (2-W)
4 - U.BOLT 呼び 32C
8 - U.BOLT 呼び 15C

K-18 (製作数:2)
1 - PIPE φ42.7 x 2.3 x 5180 (STK400)
2 - PIPE φ21.7 x 1.9 x 5180 (STK400)
4 - L 65 x 65 x 6 x 1258
1 - PL 90 x 3.2 x 1708
1 - PL 90 x 3.2 x 1435
1 - PL 90 x 3.2 x 1708
4 - PL 190 x 12 x 285 (SM400A)
16 - BN M16 x 45 (2-W)
16 - BN M10 x 35 (2-W)
4 - U.BOLT 呼び 32C
8 - U.BOLT 呼び 15C

K-17 (製作数:1)
1 - PIPE φ42.7 x 2.3 x 4680 (STK400)
2 - PIPE φ21.7 x 1.9 x 4680 (STK400)
4 - L 65 x 65 x 6 x 1258
1 - PL 90 x 3.2 x 1758
1 - PL 90 x 3.2 x 1175
1 - PL 90 x 3.2 x 1418
4 - PL 190 x 12 x 285 (SM400A)
16 - BN M16 x 45 (2-W)
16 - BN M10 x 35 (2-W)
4 - U.BOLT 呼び 32C
8 - U.BOLT 呼び 15C

A - A (B - B)

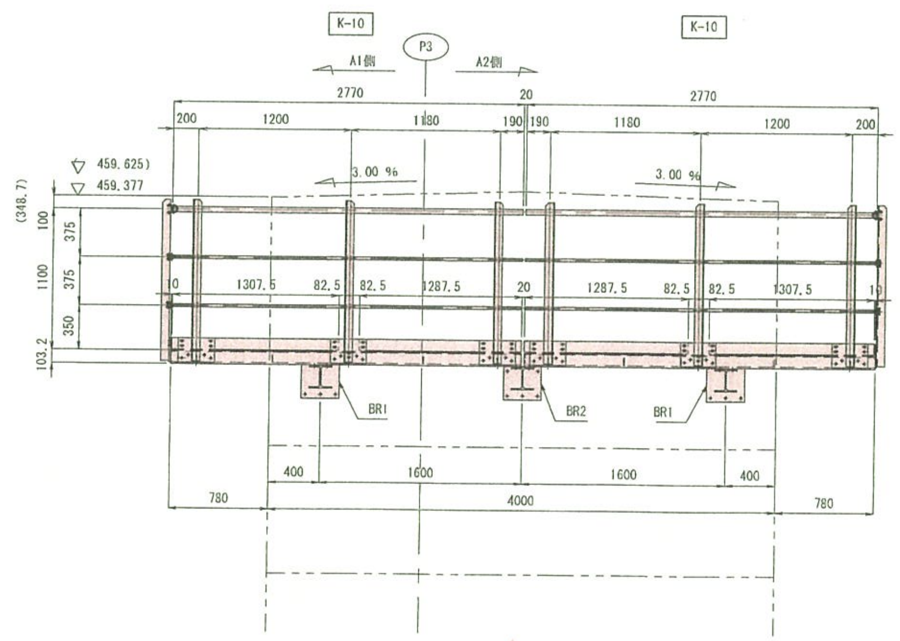

K-10 (製作数:4)
1 - PIPE φ42.7 x 2.3 x 2770 (STK400)
2 - PIPE φ21.7 x 1.9 x 2770 (STK400)
3 - L 65 x 65 x 6 x 1258
1 - PL 90 x 3.2 x 1308
1 - PL 90 x 3.2 x 1288
3 - PL 190 x 12 x 285 (SM400A)
12 - BN M16 x 45 (2-W)
12 - BN M10 x 35 (2-W)
3 - U.BOLT 呼び 32C
6 - U.BOLT 呼び 15C

配置図

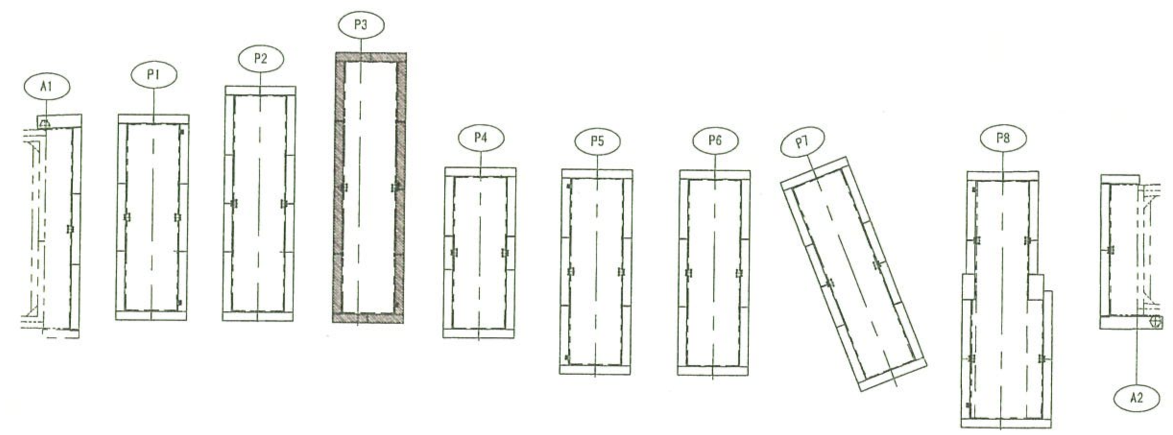

注）
1. 特記なき材質は、全てSS400とする。
2. Uボルト付き以外のナットは、全て緩み止めナットを使用すること。
3. 部材は、全て溶融亜鉛めっきとする。
亜鉛の付着量は JIS H8641 HDZ55 とする。
但し、ボルト・ナットおよび板厚 3.2mm未満の部材は HDZ35 とする。
4. ボルト孔は、メッキ付着量を考慮し、ボルト径+3mm を標準とする。
5. 床材に縞鋼板を使用する場合は、直径10mmの排水孔を間隔1m(0.7m）程度に1箇所程度設けるのが良い。
6. 平面図、各部詳細は"下部工検査路（その7、16~18）"参照のこと。

実施設計

平成 31年度 工事番号 第19-41320-0047号			
道路橋りょう整備(再復)工事(橋梁上部)			
下部工検査路(その6)			
縮尺	1:30	図面番号	473 / 499
設計	株式会社 江陵技術研究所		
福島県 県中建設事務所			

下部工検査路(その7)　S=1:30

P3橋脚

平面図

K-10 (製作数:4)
- 1 - Ch.PL 640 x 3.2 x 1379 (SS400相当品)
- 1 - Ch.PL 640 x 3.2 x 1344 (SS400相当品)
- 2 - CH 100 x 50 x 5 x 7.5 x 2770
- 1 - CH 100 x 50 x 5 x 7.5 x 680
- 1 - L 75 x 75 x 6 x 670
- 2 - L 50 x 50 x 6 x 670
- 4 - FB 90 x 9 x 670
- 30 - BN M10 x 30 (1-W, 1-TW)
- 1 - PL 160 x 9 x 660 (SM400A)
- 1 - PL 60 x 9 x 660 (SM400A)

K-18 (製作数:2)
- 1 - Ch.PL 640 x 3.2 x 1764 (SS400相当品)
- 1 - Ch.PL 640 x 3.2 x 1598 (SS400相当品)
- 1 - Ch.PL 640 x 3.2 x 1764 (SS400相当品)
- 2 - CH 100 x 50 x 5 x 7.5 x 5180
- 2 - L 75 x 75 x 6 x 670
- 4 - L 50 x 50 x 6 x 670
- 5 - FB 90 x 9 x 670
- 52 - BN M10 x 30 (1-W, 1-TW)
- 2 - PL 60 x 9 x 660 (SM400A)

K-6 (製作数:2)
- 1 - Ch.PL 640 x 3.2 x 1479 (SS400相当品)
- 1 - Ch.PL 640 x 3.2 x 1338 (SS400相当品)
- 1 - Ch.PL 640 x 3.2 x 1814 (SS400相当品)
- 2 - CH 100 x 50 x 5 x 7.5 x 4680
- 1 - CH 100 x 50 x 5 x 7.5 x 680
- 1 - L 75 x 75 x 6 x 670
- 4 - L 50 x 50 x 6 x 670
- 5 - FB 90 x 9 x 670
- 50 - BN M10 x 30 (1-W, 1-TW)
- 1 - PL 160 x 9 x 660 (SM400A)
- 1 - PL 60 x 9 x 660 (SM400A)

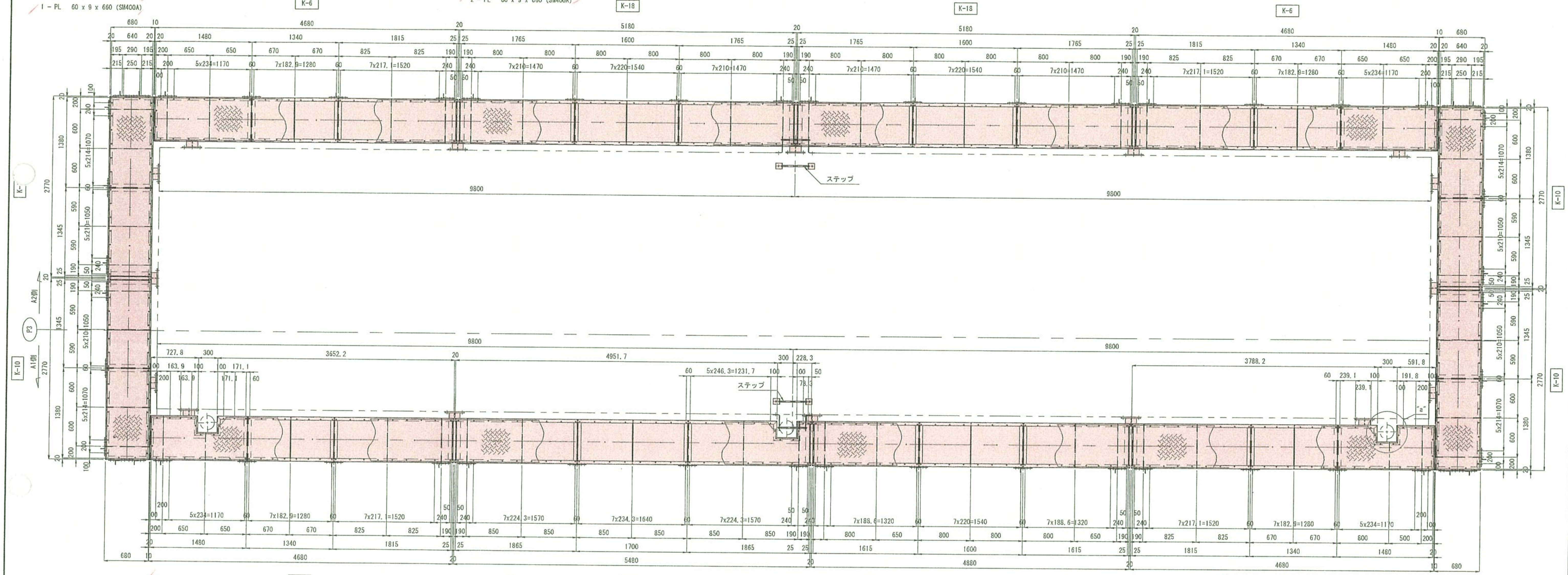

K-14 (製作数:1)
- 1 - Ch.PL 640 x 3.2 x 1479 (SS400相当品)
- 1 - Ch.PL 640 x 3.2 x 1338 (SS400相当品)
- 1 - Ch.PL 640 x 3.2 x 1814 (SS400相当品)
- 1 - CH 100 x 50 x 5 x 7.5 x 4680
- 1 - CH 100 x 50 x 5 x 7.5 x 728
- 2 - CH 100 x 50 x 5 x 7.5 x 300
- 1 - CH 100 x 50 x 5 x 7.5 x 400
- 1 - CH 100 x 50 x 5 x 7.5 x 3652
- 1 - CH 100 x 50 x 5 x 7.5 x 680
- 1 - L 75 x 75 x 6 x 670
- 4 - L 50 x 50 x 6 x 670
- 4 - FB 90 x 9 x 670
- 1 - FB 90 x 9 x 420
- 54 - BN M10 x 30 (1-W, 1-TW)
- 1 - PL 160 x 9 x 660 (SM400A)
- 1 - PL 60 x 9 x 660 (SM400A)

K-15 (製作数:1)
- 1 - Ch.PL 640 x 3.2 x 1864 (SS400相当品)
- 1 - Ch.PL 640 x 3.2 x 1698 (SS400相当品)
- 1 - Ch.PL 640 x 3.2 x 1864 (SS400相当品)
- 1 - CH 100 x 50 x 5 x 7.5 x 5480
- 1 - CH 100 x 50 x 5 x 7.5 x 4952
- 2 - CH 100 x 50 x 5 x 7.5 x 300
- 1 - CH 100 x 50 x 5 x 7.5 x 400
- 1 - CH 100 x 50 x 5 x 7.5 x 228
- 2 - L 75 x 75 x 6 x 670
- 4 - L 50 x 50 x 6 x 670
- 5 - FB 90 x 9 x 670
- 55 - BN M10 x 30 (1-W, 1-TW)
- 2 - PL 60 x 9 x 660 (SM400A)

K-16 (製作数:1)
- 1 - Ch.PL 640 x 3.2 x 1614 (SS400相当品)
- 1 - Ch.PL 640 x 3.2 x 1598 (SS400相当品)
- 1 - Ch.PL 640 x 3.2 x 1614 (SS400相当品)
- 2 - CH 100 x 50 x 5 x 7.5 x 4880
- 2 - L 75 x 75 x 6 x 670
- 4 - L 50 x 50 x 6 x 670
- 5 - FB 90 x 9 x 670
- 52 - BN M10 x 30 (1-W, 1-TW)
- 2 - PL 60 x 9 x 660 (SM400A)

K-17 (製作数:1)
- 1 - Ch.PL 640 x 3.2 x 1814 (SS400相当品)
- 1 - Ch.PL 640 x 3.2 x 1338 (SS400相当品)
- 1 - Ch.PL 640 x 3.2 x 1479 (SS400相当品)
- 1 - CH 100 x 50 x 5 x 7.5 x 4680
- 1 - CH 100 x 50 x 5 x 7.5 x 3788
- 2 - CH 100 x 50 x 5 x 7.5 x 300
- 1 - CH 100 x 50 x 5 x 7.5 x 400
- 1 - CH 100 x 50 x 5 x 7.5 x 592
- 1 - CH 100 x 50 x 5 x 7.5 x 680
- 1 - L 75 x 75 x 6 x 670
- 4 - L 50 x 50 x 6 x 670
- 4 - FB 90 x 9 x 670
- 1 - FB 90 x 9 x 420
- 53 - BN M10 x 30 (1-W, 1-TW)
- 1 - PL 160 x 9 x 660 (SM400A)
- 1 - PL 60 x 9 x 660 (SM400A)

"a"部詳細　S=1:10

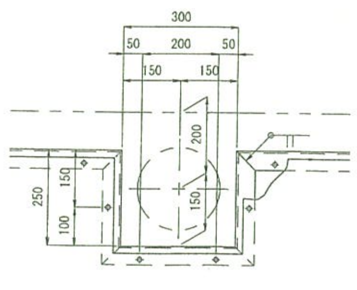

配置図

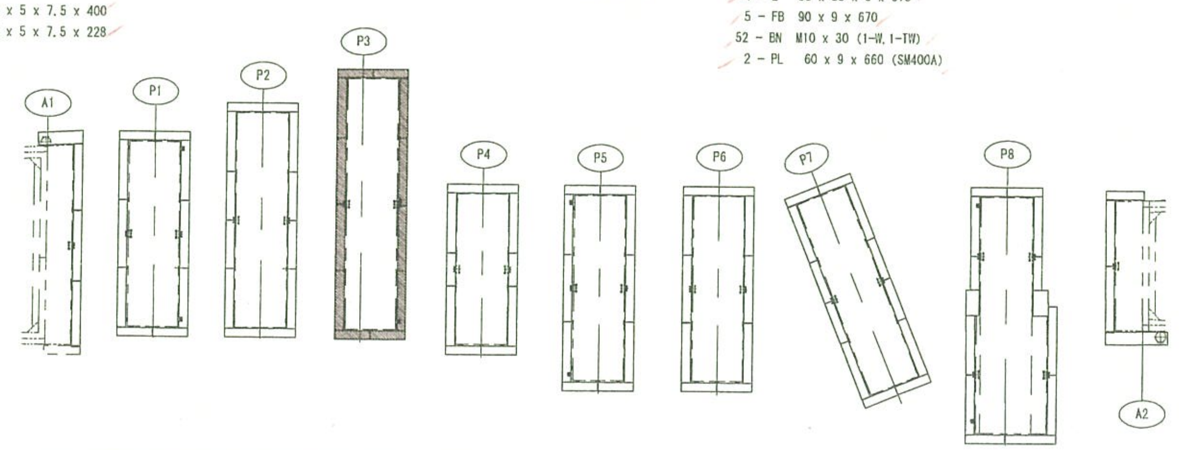

注)
1. 特記なき材質は、全てSS400とする。
2. Uボルト付き以外のナットは、全て緩み止めナットを使用すること。
3. 部材は、全て溶融亜鉛めっきとする。亜鉛の付着量は JIS H8641 HDZ55 とする。但し、ボルト・ナットおよび板厚 3.2mm未満の部材は HDZ35 とする。
4. ボルト孔は、メッキ付着量を考慮し、ボルト径+3mm を標準とする。
5. 床材に縞鋼板を使用する場合は、直径10mmの排水孔を間隔1m(0.7m) 程度に1箇所程度設けるのが良い。
6. 各部詳細は"下部工検査路 (その4、16～18)"参照のこと。

実施設計

平成 31年度　工事番号　第19-41320-0047号			
道路橋りょう整備(再復)工事(橋梁上部)			
下部工検査路(その7)			
縮尺	1:30	図面番号	474 / 499
測量		年月日	主任技術者
設計	株式会社 建設技術研究所	管理技術者	青井裕昭
福島県 県中建設事務所			

下部工検査路(その8)　S=1:30

P4橋脚

正面図

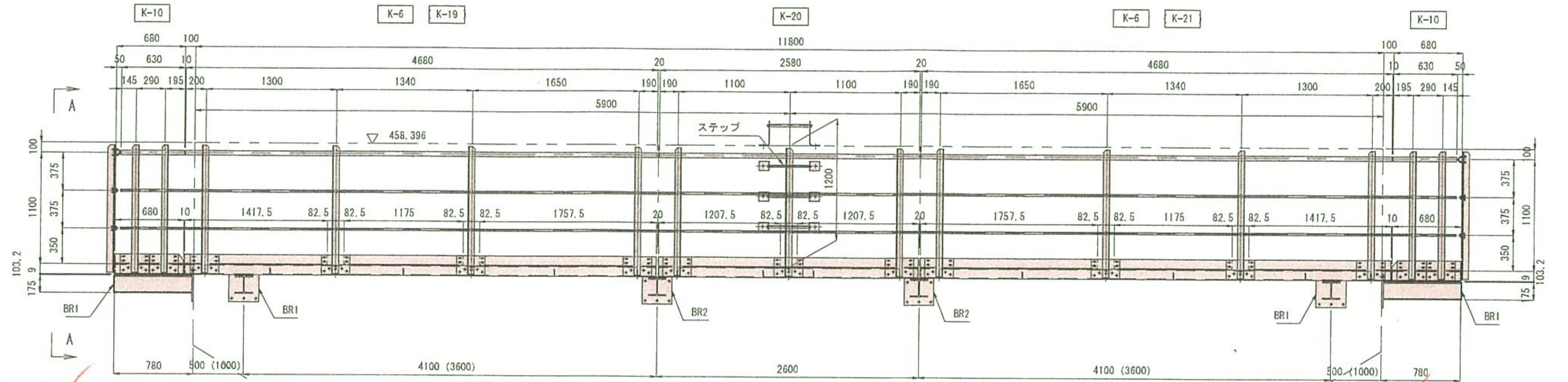

K-10 (製作数:4)
- 1 - PIPE φ42.7 x 2.3 x 630 (STK400)
- 2 - PIPE φ21.7 x 1.9 x 630 (STK400)
- 2 - L 65 x 65 x 6 x 1258
- 1 - PL 90 x 3.2 x 680
- 2 - PL 190 x 12 x 285 (SM400A)
- 8 - BN M16 x 45 (2-W)
- 8 - BN M10 x 35 (2-W)
- 2 - U.BOLT 呼び 32C
- 4 - U.BOLT 呼び 15C

K-6 (製作数:2)
- 1 - PIPE φ42.7 x 2.3 x 4680 (STK400)
- 2 - PIPE φ21.7 x 1.9 x 4680 (STK400)
- 4 - L 65 x 65 x 6 x 1258
- 1 - PL 90 x 3.2 x 1418
- 1 - PL 90 x 3.2 x 1175
- 1 - PL 90 x 3.2 x 1758
- 4 - PL 190 x 12 x 285 (SM400A)
- 16 - BN M16 x 45 (2-W)
- 16 - BN M10 x 35 (2-W)
- 4 - U.BOLT 呼び 32C
- 8 - U.BOLT 呼び 15C

K-20 (製作数:2)
- 1 - PIPE φ42.7 x 2.3 x 2580 (STK400)
- 2 - PIPE φ21.7 x 1.9 x 2580 (STK400)
- 3 - L 65 x 65 x 6 x 1258
- 2 - PL 90 x 3.2 x 1208
- 3 - PL 190 x 12 x 285 (SM400A)
- 12 - BN M16 x 45 (2-W)
- 12 - BN M10 x 35 (2-W)
- 3 - U.BOLT 呼び 32C
- 6 - U.BOLT 呼び 15C

K-19 (製作数:1)
- 1 - PIPE φ42.7 x 2.3 x 4680 (STK400)
- 2 - PIPE φ21.7 x 1.9 x 4680 (STK400)
- 4 - L 65 x 65 x 6 x 1258
- 1 - PL 90 x 3.2 x 1418
- 1 - PL 90 x 3.2 x 1175
- 1 - PL 90 x 3.2 x 1758
- 4 - PL 190 x 12 x 285 (SM400A)
- 16 - BN M16 x 45 (2-W)
- 16 - BN M10 x 35 (2-W)
- 4 - U.BOLT 呼び 32C
- 8 - U.BOLT 呼び 15C

K-21 (製作数:1)
- 1 - PIPE φ42.7 x 2.3 x 4680 (STK400)
- 2 - PIPE φ21.7 x 1.9 x 4680 (STK400)
- 4 - L 65 x 65 x 6 x 1258
- 1 - PL 90 x 3.2 x 1758
- 1 - PL 90 x 3.2 x 1175
- 1 - PL 90 x 3.2 x 1418
- 4 - PL 190 x 12 x 285 (SM400A)
- 16 - BN M16 x 45 (2-W)
- 16 - BN M10 x 35 (2-W)
- 4 - U.BOLT 呼び 32C
- 8 - U.BOLT 呼び 15C

平面図

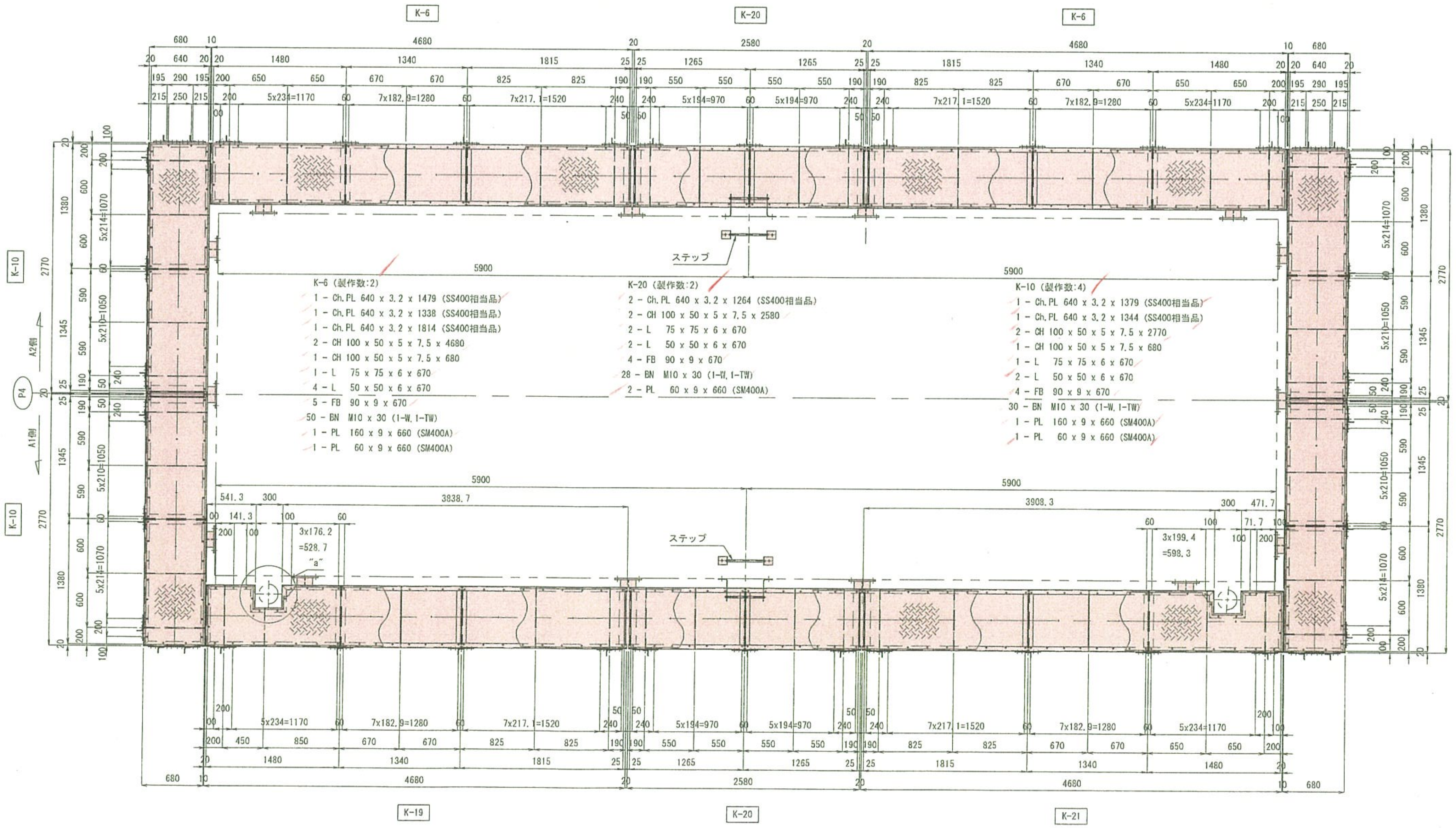

K-6 (製作数:2)
- 1 - Ch.PL 640 x 3.2 x 1479 (SS400相当品)
- 1 - Ch.PL 640 x 3.2 x 1338 (SS400相当品)
- 1 - Ch.PL 640 x 3.2 x 1814 (SS400相当品)
- 2 - CH 100 x 50 x 5 x 7.5 x 4680
- 1 - CH 100 x 50 x 5 x 7.5 x 680
- 1 - L 75 x 75 x 6 x 670
- 4 - L 50 x 50 x 6 x 670
- 5 - FB 90 x 9 x 670
- 50 - BN M10 x 30 (1-W, 1-TW)
- 1 - PL 160 x 9 x 660 (SM400A)
- 1 - PL 60 x 9 x 660 (SM400A)

K-20 (製作数:2)
- 2 - Ch.PL 640 x 3.2 x 1264 (SS400相当品)
- 2 - CH 100 x 50 x 5 x 7.5 x 2580
- 2 - L 75 x 75 x 6 x 670
- 2 - L 50 x 50 x 6 x 670
- 4 - FB 90 x 9 x 670
- 28 - BN M10 x 30 (1-W, 1-TW)
- 2 - PL 60 x 9 x 660 (SM400A)

K-10 (製作数:4)
- 1 - Ch.PL 640 x 3.2 x 1379 (SS400相当品)
- 1 - Ch.PL 640 x 3.2 x 1344 (SS400相当品)
- 2 - CH 100 x 50 x 5 x 7.5 x 2770
- 1 - CH 100 x 50 x 5 x 7.5 x 680
- 1 - L 75 x 75 x 6 x 670
- 2 - L 50 x 50 x 6 x 670
- 4 - FB 90 x 9 x 670
- 30 - BN M10 x 30 (1-W, 1-TW)
- 1 - PL 160 x 9 x 660 (SM400A)
- 1 - PL 60 x 9 x 660 (SM400A)

K-19 (製作数:1)
- 1 - Ch.PL 640 x 3.2 x 1479 (SS400相当品)
- 1 - Ch.PL 640 x 3.2 x 1338 (SS400相当品)
- 1 - Ch.PL 640 x 3.2 x 1814 (SS400相当品)
- 1 - CH 100 x 50 x 5 x 7.5 x 4680
- 1 - CH 100 x 50 x 5 x 7.5 x 541
- 2 - CH 100 x 50 x 5 x 7.5 x 300
- 1 - CH 100 x 50 x 5 x 7.5 x 400
- 1 - CH 100 x 50 x 5 x 7.5 x 3839
- 1 - CH 100 x 50 x 5 x 7.5 x 680
- 1 - L 75 x 75 x 6 x 670
- 4 - L 50 x 50 x 6 x 670
- 4 - FB 90 x 9 x 670
- 1 - FB 90 x 9 x 420
- 54 - BN M10 x 30 (1-W, 1-TW)
- 1 - PL 160 x 9 x 660 (SM400A)
- 1 - PL 60 x 9 x 660 (SM400A)

K-21 (製作数:1)
- 1 - Ch.PL 640 x 3.2 x 1814 (SS400相当品)
- 1 - Ch.PL 640 x 3.2 x 1338 (SS400相当品)
- 1 - Ch.PL 640 x 3.2 x 1479 (SS400相当品)
- 1 - CH 100 x 50 x 5 x 7.5 x 4680
- 1 - CH 100 x 50 x 5 x 7.5 x 3908
- 2 - CH 100 x 50 x 5 x 7.5 x 300
- 1 - CH 100 x 50 x 5 x 7.5 x 400
- 1 - CH 100 x 50 x 5 x 7.5 x 472
- 1 - CH 100 x 50 x 5 x 7.5 x 680
- 1 - L 75 x 75 x 6 x 670
- 4 - L 50 x 50 x 6 x 670
- 4 - FB 90 x 9 x 670
- 1 - FB 90 x 9 x 420
- 54 - BN M10 x 30 (1-W, 1-TW)
- 1 - PL 160 x 9 x 660 (SM400A)
- 1 - PL 60 x 9 x 660 (SM400A)

"a"部詳細　S=1:10

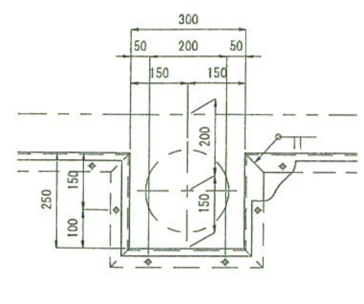

配置図

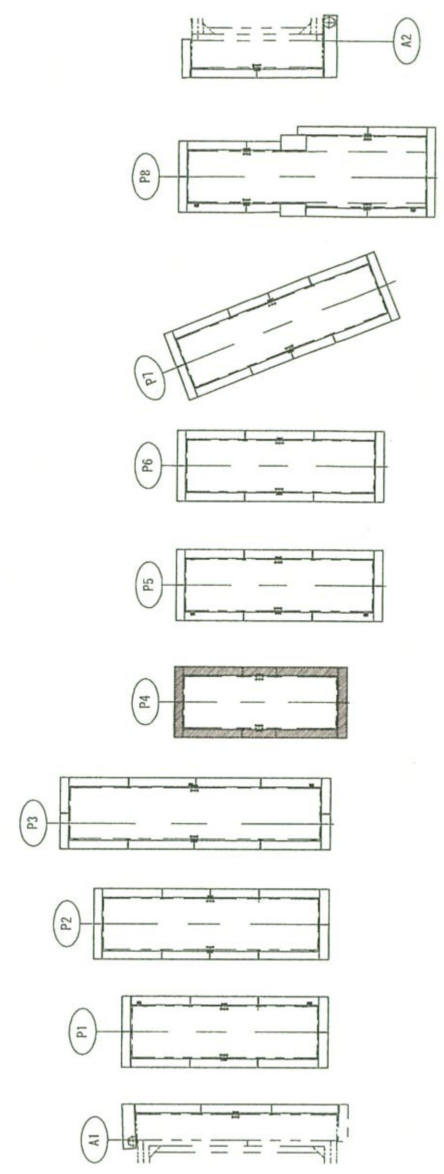

注)
1. 特記なき材質は、全てSS400とする。
2. Uボルト付き以外のナットは、全て緩み止めナットを使用すること。
3. 部材は、全て溶融亜鉛めっきとする。亜鉛の付着量は JIS H8641 HDZ55 とする。但し、ボルト・ナットおよび板厚 3.2mm未満の部材は HDZ35 とする。
4. ボルト孔は、メッキ付着量を考慮し、ボルト径+3mm を標準とする。
5. 床材に縞鋼板を使用する場合は、直径10mmの排水孔を間隔1m(0.7m) 程度に1箇所程度設けるのが良い。
6. 各部詳細は"下部工検査路 (その4、16～18)"参照のこと。

実施設計

平成 31年度 工事番号 第19-41320-0047号			
道路橋りょう整備(再復)工事(橋梁上部)			
下部工検査路(その8)			
縮尺	1:30	図面番号	475 / 499
設計	株式会社 [illegible]技術研究所		

福島県 県中建設事務所

下部工検査路(その9)　S=1:30

P5橋脚

正面図

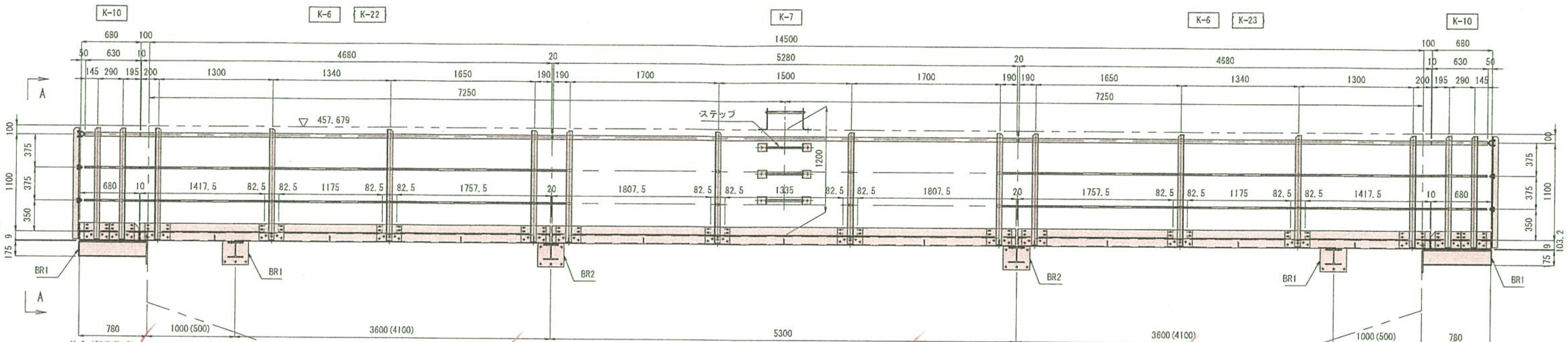

K-6（製作数:2）
- 1 - PIPE φ42.7 x 2.3 x 4680 (STK400)
- 2 - PIPE φ21.7 x 1.9 x 4680 (STK400)
- 4 - L　65 x 65 x 6 x 1258
- 1 - PL　90 x 3.2 x 1418
- 1 - PL　90 x 3.2 x 1175
- 1 - PL　90 x 3.2 x 1758
- 4 - PL　190 x 12 x 285 (SM400A)
- 16 - BN　M16 x 45 (2-W)
- 16 - BN　M10 x 35 (2-W)
- 4 - U.BOLT 呼び 32C
- 8 - U.BOLT 呼び 15C

K-22（製作数:1）
- 1 - PIPE φ42.7 x 2.3 x 4680 (STK400)
- 2 - PIPE φ21.7 x 1.9 x 4680 (STK400)
- 4 - L　65 x 65 x 6 x 1258
- 1 - PL　90 x 3.2 x 1418
- 1 - PL　90 x 3.2 x 1175
- 1 - PL　90 x 3.2 x 1758
- 4 - PL　190 x 12 x 285 (SM400A)
- 16 - BN　M16 x 45 (2-W)
- 16 - BN　M10 x 35 (2-W)
- 4 - U.BOLT 呼び 32C
- 8 - U.BOLT 呼び 15C

K-7（製作数:2）
- 1 - PIPE φ42.7 x 2.3 x 5280 (STK400)
- 2 - PIPE φ21.7 x 1.9 x 5280 (STK400)
- 4 - L　65 x 65 x 6 x 1258
- 1 - PL　90 x 3.2 x 1808
- 1 - PL　90 x 3.2 x 1335
- 1 - PL　90 x 3.2 x 1808
- 4 - PL　190 x 12 x 285 (SM400A)
- 16 - BN　M16 x 45 (2-W)
- 16 - BN　M10 x 35 (2-W)
- 4 - U.BOLT 呼び 32C
- 8 - U.BOLT 呼び 15C

K-23（製作数:1）
- 1 - PIPE φ42.7 x 2.3 x 4680 (STK400)
- 2 - PIPE φ21.7 x 1.9 x 4680 (STK400)
- 4 - L　65 x 65 x 6 x 1258
- 1 - PL　90 x 3.2 x 1758
- 1 - PL　90 x 3.2 x 1175
- 1 - PL　90 x 3.2 x 1418
- 4 - PL　190 x 12 x 285 (SM400A)
- 16 - BN　M16 x 45 (2-W)
- 16 - BN　M10 x 35 (2-W)
- 4 - U.BOLT 呼び 32C
- 8 - U.BOLT 呼び 15C

K-10（製作数:4）
- 1 - PIPE φ42.7 x 2.3 x 630 (STK400)
- 2 - PIPE φ21.7 x 1.9 x 630 (STK400)
- 2 - L　65 x 65 x 6 x 1258
- 1 - PL　90 x 3.2 x 680
- 2 - PL　190 x 12 x 285 (SM400A)
- 8 - BN　M16 x 45 (2-W)
- 8 - BN　M10 x 35 (2-W)
- 2 - U.BOLT 呼び 32C
- 4 - U.BOLT 呼び 15C

平面図

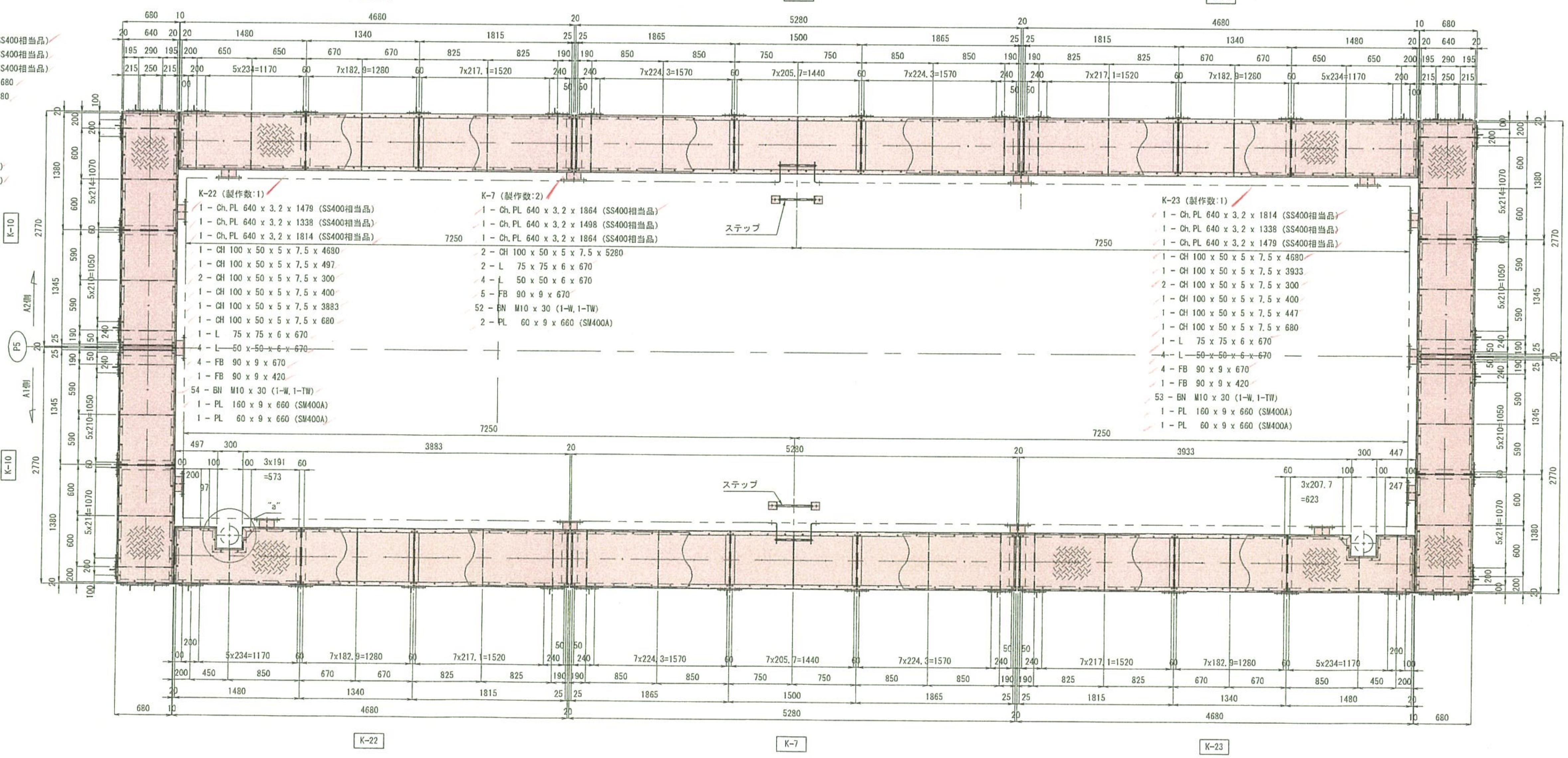

K-6（製作数:2）
- 1 - Ch.PL 640 x 3.2 x 1479 (SS400相当品)
- 1 - Ch.PL 640 x 3.2 x 1338 (SS400相当品)
- 1 - Ch.PL 640 x 3.2 x 1814 (SS400相当品)
- 2 - CH 100 x 50 x 5 x 7.5 x 4680
- 1 - CH 100 x 50 x 5 x 7.5 x 680
- 1 - L　75 x 75 x 6 x 670
- 4 - L　50 x 50 x 6 x 670
- 5 - FB　90 x 9 x 670
- 50 - BN　M10 x 30 (1-W, 1-TW)
- 1 - PL　160 x 9 x 660 (SM400A)
- 1 - PL　60 x 9 x 660 (SM400A)

K-22（製作数:1）
- 1 - Ch.PL 640 x 3.2 x 1479 (SS400相当品)
- 1 - Ch.PL 640 x 3.2 x 1338 (SS400相当品)
- 1 - Ch.PL 640 x 3.2 x 1814 (SS400相当品)
- 1 - CH 100 x 50 x 5 x 7.5 x 4680
- 1 - CH 100 x 50 x 5 x 7.5 x 497
- 2 - CH 100 x 50 x 5 x 7.5 x 300
- 1 - CH 100 x 50 x 5 x 7.5 x 400
- 1 - CH 100 x 50 x 5 x 7.5 x 3883
- 1 - CH 100 x 50 x 5 x 7.5 x 680
- 1 - L　75 x 75 x 6 x 670
- 4 - L　~~50 x 50 x 6 x 670~~
- 4 - FB　90 x 9 x 670
- 1 - FB　90 x 9 x 420
- 54 - BN　M10 x 30 (1-W, 1-TW)
- 1 - PL　160 x 9 x 660 (SM400A)
- 1 - PL　60 x 9 x 660 (SM400A)

K-7（製作数:2）
- 1 - Ch.PL 640 x 3.2 x 1864 (SS400相当品)
- 1 - Ch.PL 640 x 3.2 x 1498 (SS400相当品)
- 1 - Ch.PL 640 x 3.2 x 1864 (SS400相当品)
- 2 - CH 100 x 50 x 5 x 7.5 x 5280
- 2 - L　75 x 75 x 6 x 670
- 4 - L　50 x 50 x 6 x 670
- 5 - FB　90 x 9 x 670
- 52 - BN　M10 x 30 (1-W, 1-TW)
- 2 - PL　60 x 9 x 660 (SM400A)

K-23（製作数:1）
- 1 - Ch.PL 640 x 3.2 x 1814 (SS400相当品)
- 1 - Ch.PL 640 x 3.2 x 1338 (SS400相当品)
- 1 - Ch.PL 640 x 3.2 x 1479 (SS400相当品)
- 1 - CH 100 x 50 x 5 x 7.5 x 4680
- 1 - CH 100 x 50 x 5 x 7.5 x 3933
- 2 - CH 100 x 50 x 5 x 7.5 x 300
- 1 - CH 100 x 50 x 5 x 7.5 x 400
- 1 - CH 100 x 50 x 5 x 7.5 x 447
- 1 - CH 100 x 50 x 5 x 7.5 x 680
- 1 - L　75 x 75 x 6 x 670
- 4 - L　~~50 x 50 x 6 x 670~~
- 4 - FB　90 x 9 x 670
- 1 - FB　90 x 9 x 420
- 53 - BN　M10 x 30 (1-W, 1-TW)
- 1 - PL　160 x 9 x 660 (SM400A)
- 1 - PL　60 x 9 x 660 (SM400A)

配置図

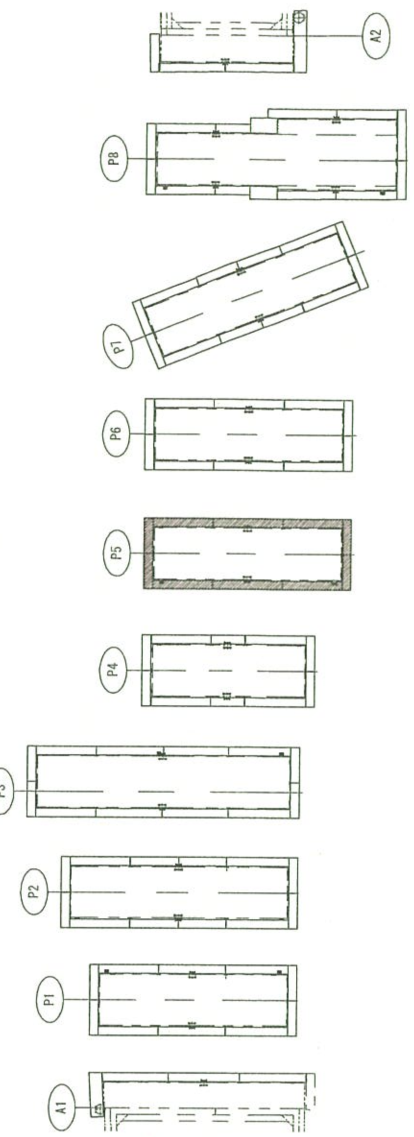

K-10（製作数:4）
- 1 - Ch.PL 640 x 3.2 x 1379 (SS400相当品)
- 1 - Ch.PL 640 x 3.2 x 1344 (SS400相当品)
- 2 - CH 100 x 50 x 5 x 7.5 x 2770
- 1 - CH 100 x 50 x 5 x 7.5 x 680
- 1 - L　75 x 75 x 6 x 670
- 2 - L　50 x 50 x 6 x 670
- 4 - FB　90 x 9 x 670
- 30 - BN　M10 x 30 (1-W, 1-TW)
- 1 - PL　160 x 9 x 660 (SM400A)
- 1 - PL　60 x 9 x 660 (SM400A)

注)
1. 特記なき材質は、全てSS400とする。
2. Uボルト付き以外のナットは、全て緩み止めナットを使用すること。
3. 部材は、全て溶融亜鉛めっきとする。亜鉛の付着量は JIS H8641 HDZ55 とする。但し、ボルト・ナットおよび板厚 3.2mm未満の部材は HDZ35 とする。
4. ボルト孔は、メッキ付着量を考慮し、ボルト径+3mm を標準とする。
5. 床材に縞鋼板を使用する場合は、直径10mmの排水孔を間隔1m(0.7m) 程度に1箇所程度設けるのが良い。
6. 各部詳細は"下部工検査路（その4、16～18）"参照のこと。

実施設計

平成 31年度　工事番号　第19-41320-0047号			
道路橋りょう整備(再復)工事(橋梁上部)			
下部工検査路(その9)			
縮尺	1:30	図面番号	476 / 499
製図		年月日	主任技術者
設計	株式会社 建設技術研究所		管理技術者　吉井裕昭
福島県　県中建設事務所			

下部工検査路（その10）　S=1:30

P6橋脚

正面図

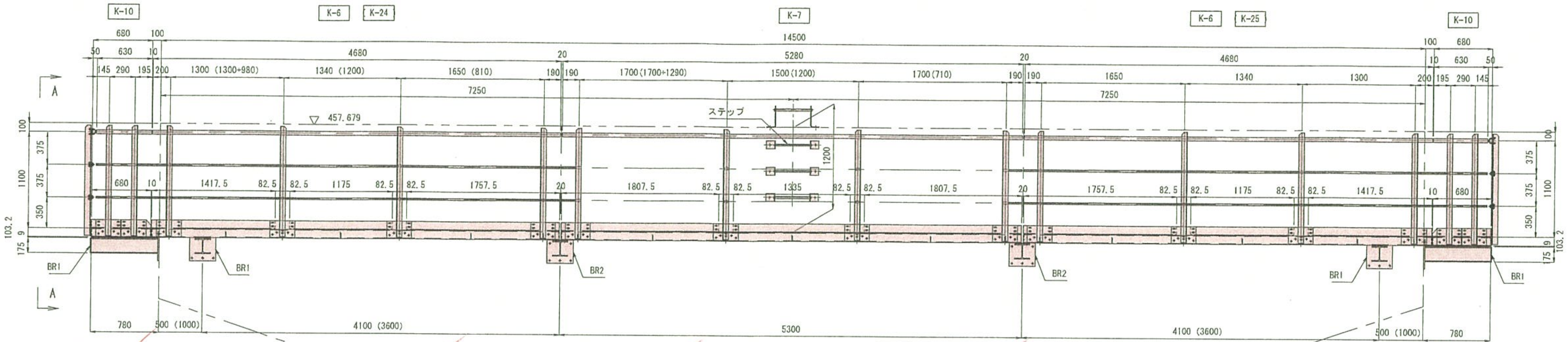

K-6（製作数:2）
1 - PIPE φ42.7 x 2.3 x 4680 (STK400)
2 - PIPE φ21.7 x 1.9 x 4680 (STK400)
4 - L 65 x 65 x 6 x 1258
1 - PL 90 x 3.2 x 1418
1 - PL 90 x 3.2 x 1175
1 - PL 90 x 3.2 x 1758
4 - PL 190 x 12 x 285 (SM400A)
16 - BN M16 x 45 (2-W)
16 - BN M10 x 35 (2-W)
4 - U.BOLT 呼び 32C
8 - U.BOLT 呼び 15C

K-24（製作数:1）
1 - PIPE φ42.7 x 2.3 x 4680 (STK400)
2 - PIPE φ21.7 x 1.9 x 4680 (STK400)
4 - L 65 x 65 x 6 x 1258
1 - PL 90 x 3.2 x 1418
1 - PL 90 x 3.2 x 1175
1 - PL 90 x 3.2 x 1758
4 - PL 190 x 12 x 285 (SM400A)
16 - BN M16 x 45 (2-W)
16 - BN M10 x 35 (2-W)
4 - U.BOLT 呼び 32C
8 - U.BOLT 呼び 15C

K-7（製作数:2）
1 - PIPE φ42.7 x 2.3 x 5280 (STK400)
2 - PIPE φ21.7 x 1.9 x 5280 (STK400)
4 - L 65 x 65 x 6 x 1258
1 - PL 90 x 3.2 x 1808
1 - PL 90 x 3.2 x 1335
1 - PL 90 x 3.2 x 1808
4 - PL 190 x 12 x 285 (SM400A)
16 - BN M16 x 45 (2-W)
16 - BN M10 x 35 (2-W)
4 - U.BOLT 呼び 32C
8 - U.BOLT 呼び 15C

K-25（製作数:1）
1 - PIPE φ42.7 x 2.3 x 4680 (STK400)
2 - PIPE φ21.7 x 1.9 x 4680 (STK400)
4 - L 65 x 65 x 6 x 1258
1 - PL 90 x 3.2 x 1758
1 - PL 90 x 3.2 x 1175
1 - PL 90 x 3.2 x 1418
4 - PL 190 x 12 x 285 (SM400A)
16 - BN M16 x 45 (2-W)
16 - BN M10 x 35 (2-W)
4 - U.BOLT 呼び 32C
8 - U.BOLT 呼び 15C

K-10（製作数:4）
1 - PIPE φ42.7 x 2.3 x 630 (STK400)
2 - PIPE φ21.7 x 1.9 x 630 (STK400)
2 - L 65 x 65 x 6 x 1258
1 - PL 90 x 3.2 x 680
2 - PL 190 x 12 x 285 (SM400A)
8 - BN M16 x 45 (2-W)
8 - BN M10 x 35 (2-W)
2 - U.BOLT 呼び 32C
4 - U.BOLT 呼び 15C

平面図

K-6（製作数:2）
1 - Ch.PL 640 x 3.2 x 1479 (SS400相当品)
1 - Ch.PL 640 x 3.2 x 1338 (SS400相当品)
1 - Ch.PL 640 x 3.2 x 1814 (SS400相当品)
2 - CH 100 x 50 x 5 x 7.5 x 4680
1 - CH 100 x 50 x 5 x 7.5 x 680
1 - L 75 x 75 x 6 x 670
4 - L 50 x 50 x 6 x 670
5 - FB 90 x 9 x 670
50 - BN M10 x 30 (1-W, 1-TW)
1 - PL 160 x 9 x 660 (SM400A)
1 - PL 60 x 9 x 660 (SM400A)

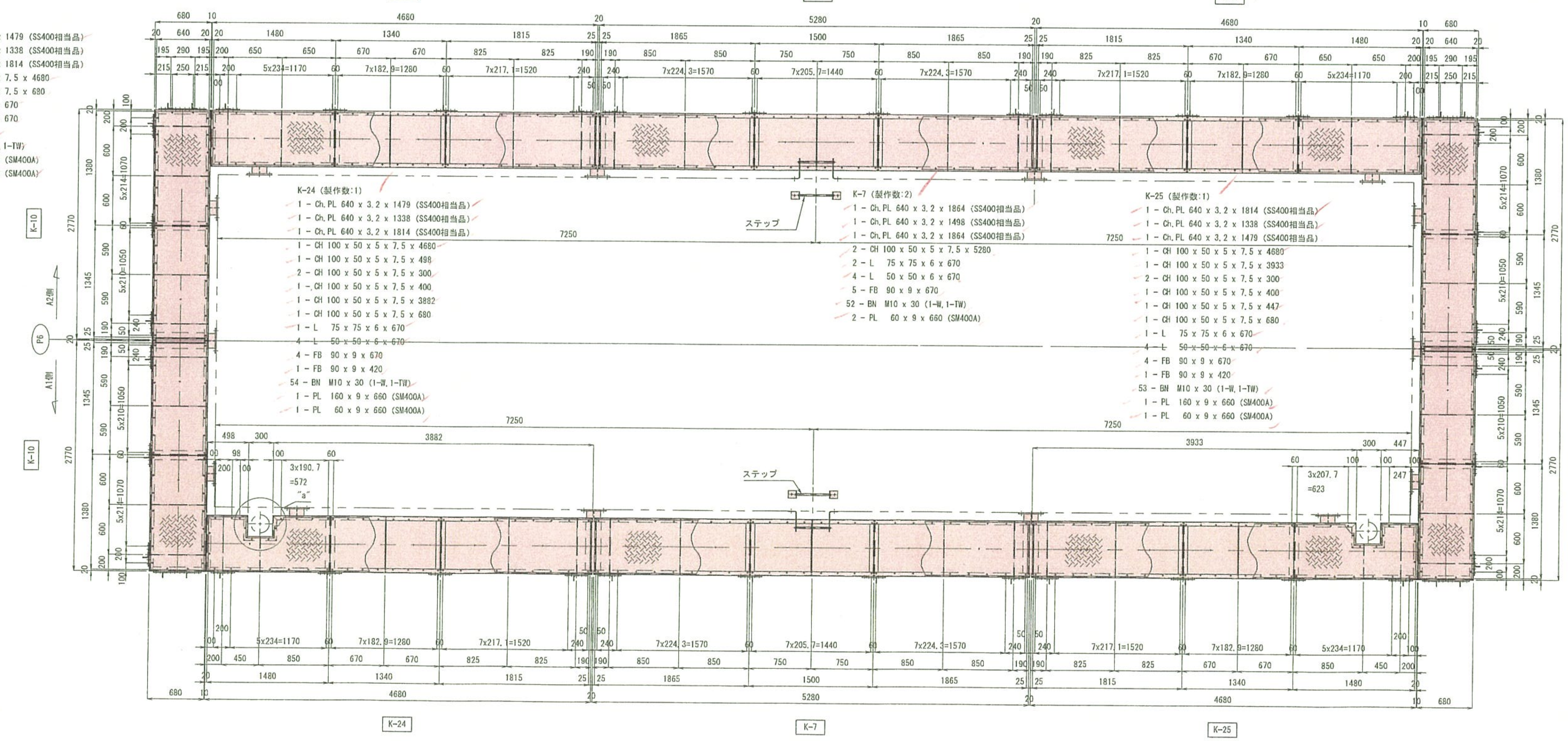

K-24（製作数:1）
1 - Ch.PL 640 x 3.2 x 1479 (SS400相当品)
1 - Ch.PL 640 x 3.2 x 1338 (SS400相当品)
1 - Ch.PL 640 x 3.2 x 1814 (SS400相当品)
1 - CH 100 x 50 x 5 x 7.5 x 4680
1 - CH 100 x 50 x 5 x 7.5 x 498
2 - CH 100 x 50 x 5 x 7.5 x 300
1 - CH 100 x 50 x 5 x 7.5 x 400
1 - CH 100 x 50 x 5 x 7.5 x 3882
1 - CH 100 x 50 x 5 x 7.5 x 680
1 - L 75 x 75 x 6 x 670
4 - L 50 x 50 x 6 x 670
4 - FB 90 x 9 x 670
1 - FB 90 x 9 x 420
54 - BN M10 x 30 (1-W, 1-TW)
1 - PL 160 x 9 x 660 (SM400A)
1 - PL 60 x 9 x 660 (SM400A)

K-7（製作数:2）
1 - Ch.PL 640 x 3.2 x 1864 (SS400相当品)
1 - Ch.PL 640 x 3.2 x 1498 (SS400相当品)
1 - Ch.PL 640 x 3.2 x 1864 (SS400相当品)
2 - CH 100 x 50 x 5 x 7.5 x 5280
2 - L 75 x 75 x 6 x 670
4 - L 50 x 50 x 6 x 670
5 - FB 90 x 9 x 670
52 - BN M10 x 30 (1-W, 1-TW)
2 - PL 60 x 9 x 660 (SM400A)

K-25（製作数:1）
1 - Ch.PL 640 x 3.2 x 1814 (SS400相当品)
1 - Ch.PL 640 x 3.2 x 1338 (SS400相当品)
1 - Ch.PL 640 x 3.2 x 1479 (SS400相当品)
1 - CH 100 x 50 x 5 x 7.5 x 4680
1 - CH 100 x 50 x 5 x 7.5 x 3933
2 - CH 100 x 50 x 5 x 7.5 x 300
1 - CH 100 x 50 x 5 x 7.5 x 400
1 - CH 100 x 50 x 5 x 7.5 x 447
1 - CH 100 x 50 x 5 x 7.5 x 680
1 - L 75 x 75 x 6 x 670
4 - L 50 x 50 x 6 x 670
4 - FB 90 x 9 x 670
1 - FB 90 x 9 x 420
53 - BN M10 x 30 (1-W, 1-TW)
1 - PL 160 x 9 x 660 (SM400A)
1 - PL 60 x 9 x 660 (SM400A)

K-10（製作数:4）
1 - Ch.PL 640 x 3.2 x 1379 (SS400相当品)
1 - Ch.PL 640 x 3.2 x 1344 (SS400相当品)
2 - CH 100 x 50 x 5 x 7.5 x 2770
1 - CH 100 x 50 x 5 x 7.5 x 680
1 - L 75 x 75 x 6 x 670
2 - L 50 x 50 x 6 x 670
4 - FB 90 x 9 x 670
30 - BN M10 x 30 (1-W, 1-TW)
1 - PL 160 x 9 x 660 (SM400A)
1 - PL 60 x 9 x 660 (SM400A)

配置図

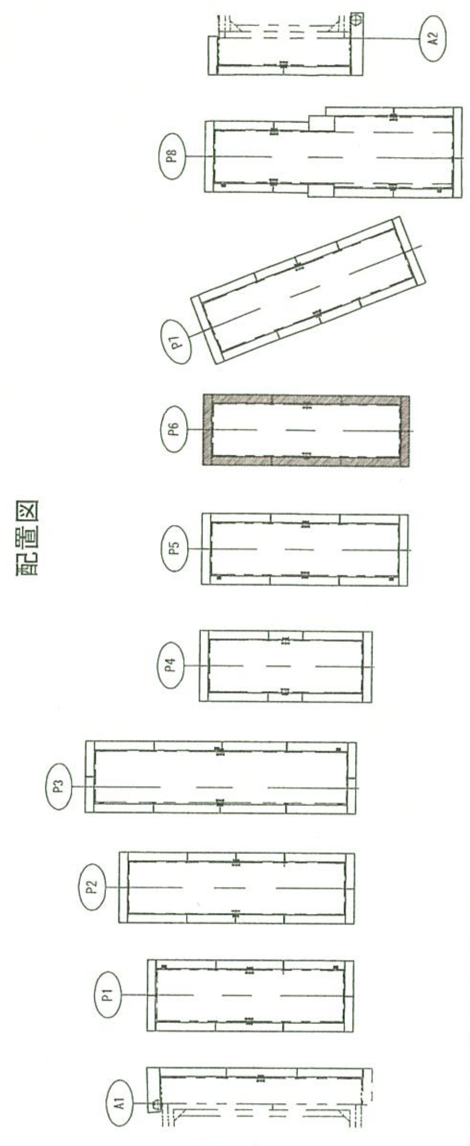

注）
1. 特記なき材質は、全てSS400とする。
2. Uボルト付き以外のナットは、全て緩み止めナットを使用すること。
3. 部材は、全て溶融亜鉛めっきとする。
亜鉛の付着量は JIS H8641 HDZ55 とする。
但し、ボルト・ナットおよび板厚 3.2mm未満の部材は HDZ35 とする。
4. ボルト孔は、メッキ付着量を考慮し、ボルト径+3mm を標準とする。
5. 床材に縞鋼板を使用する場合は、直径10mmの排水孔を間隔1m(0.7m）程度に1箇所程度設けるのが良い。
6. 各部詳細は"下部工検査路（その4、16～18）"参照のこと。

実施設計

平成 31年度 工事番号 第19-41320-0047号	
道路橋りょう整備(再復)工事(橋梁上部)	
下部工検査路(その10)	
縮尺 1:30	図面番号 477 / 499
設計 株式会社 建設技術研究所	
福島県 県中建設事務所	

下部工検査路（その11）　S=1:30

P7橋脚

正面図

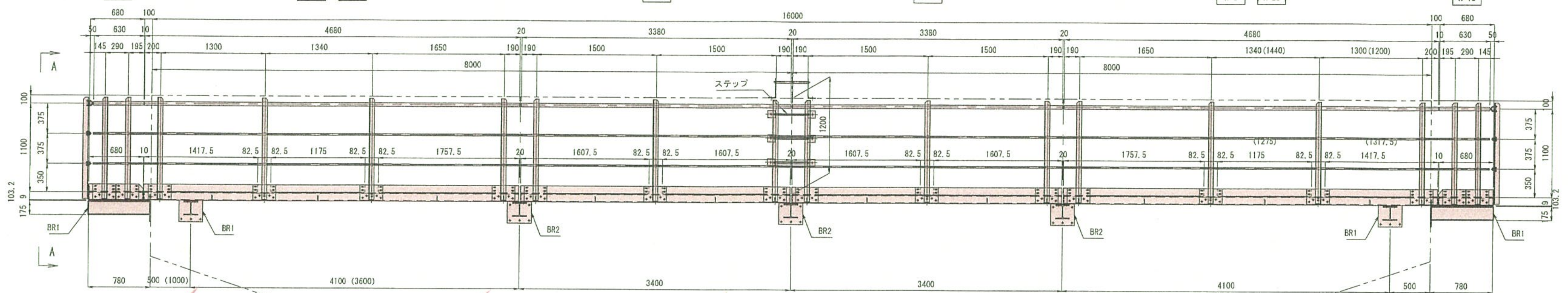

K-6 (製作数:2)
- 1 - PIPE φ42.7 x 2.3 x 4680 (STK400)
- 2 - PIPE φ21.7 x 1.9 x 4680 (STK400)
- 4 - L 65 x 65 x 6 x 1258
- 1 - PL 90 x 3.2 x 1418
- 1 - PL 90 x 3.2 x 1175
- 1 - PL 90 x 3.2 x 1758
- 4 - PL 190 x 12 x 285 (SM400A)
- 16 - BN M16 x 45 (2-W)
- 16 - BN M10 x 35 (2-W)
- 4 - U.BOLT 呼び 32C
- 8 - U.BOLT 呼び 15C

K-26 (製作数:1)
- 1 - PIPE φ42.7 x 2.3 x 4680 (STK400)
- 2 - PIPE φ21.7 x 1.9 x 4680 (STK400)
- 4 - L 65 x 65 x 6 x 1258
- 1 - PL 90 x 3.2 x 1418
- 1 - PL 90 x 3.2 x 1175
- 1 - PL 90 x 3.2 x 1758
- 4 - PL 190 x 12 x 285 (SM400A)
- 16 - BN M16 x 45 (2-W)
- 16 - BN M10 x 35 (2-W)
- 4 - U.BOLT 呼び 32C
- 8 - U.BOLT 呼び 15C

K-27 (製作数:4)
- 1 - PIPE φ42.7 x 2.3 x 3380 (STK400)
- 2 - PIPE φ21.7 x 1.9 x 3380 (STK400)
- 3 - L 65 x 65 x 6 x 1258
- 2 - PL 90 x 3.2 x 1608
- 3 - PL 190 x 12 x 285 (SM400A)
- 12 - BN M16 x 45 (2-W)
- 12 - BN M10 x 35 (2-W)
- 3 - U.BOLT 呼び 32C
- 6 - U.BOLT 呼び 15C

K-28 (製作数:1)
- 1 - PIPE φ42.7 x 2.3 x 4680 (STK400)
- 2 - PIPE φ21.7 x 1.9 x 4680 (STK400)
- 4 - L 65 x 65 x 6 x 1258
- 1 - PL 90 x 3.2 x 1758
- 1 - PL 90 x 3.2 x 1275
- 1 - PL 90 x 3.2 x 1318
- 4 - PL 190 x 12 x 285 (SM400A)
- 16 - BN M16 x 45 (2-W)
- 16 - BN M10 x 35 (2-W)
- 4 - U.BOLT 呼び 32C
- 8 - U.BOLT 呼び 15C

K-10 (製作数:4)
- 1 - PIPE φ42.7 x 2.3 x 630 (STK400)
- 2 - PIPE φ21.7 x 1.9 x 630 (STK400)
- 2 - L 65 x 65 x 6 x 1258
- 1 - PL 90 x 3.2 x 680
- 2 - PL 190 x 12 x 285 (SM400A)
- 8 - BN M16 x 45 (2-W)
- 8 - BN M10 x 35 (2-W)
- 2 - U.BOLT 呼び 32C
- 4 - U.BOLT 呼び 15C

平面図

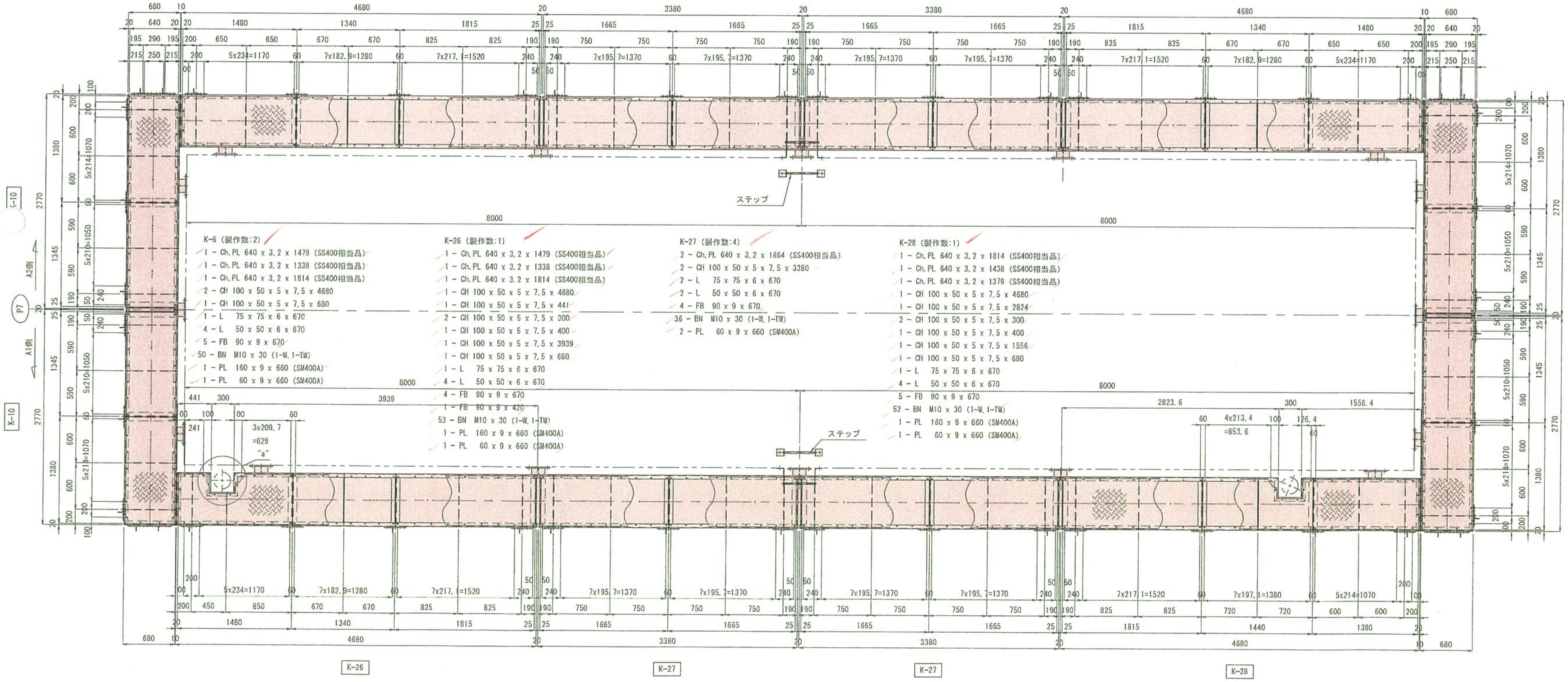

K-6 (製作数:2)
- 1 - Ch.PL 640 x 3.2 x 1479 (SS400相当品)
- 1 - Ch.PL 640 x 3.2 x 1338 (SS400相当品)
- 1 - Ch.PL 640 x 3.2 x 1814 (SS400相当品)
- 2 - CH 100 x 50 x 5 x 7.5 x 4680
- 1 - CH 100 x 50 x 5 x 7.5 x 680
- 1 - L 75 x 75 x 6 x 670
- 4 - L 50 x 50 x 6 x 670
- 5 - FB 90 x 9 x 670
- 50 - BN M10 x 30 (1-W, 1-TW)
- 1 - PL 160 x 9 x 660 (SM400A)
- 1 - PL 60 x 9 x 660 (SM400A)

K-26 (製作数:1)
- 1 - Ch.PL 640 x 3.2 x 1479 (SS400相当品)
- 1 - Ch.PL 640 x 3.2 x 1338 (SS400相当品)
- 1 - Ch.PL 640 x 3.2 x 1814 (SS400相当品)
- 1 - CH 100 x 50 x 5 x 7.5 x 4680
- 1 - CH 100 x 50 x 5 x 7.5 x 441
- 2 - CH 100 x 50 x 5 x 7.5 x 300
- 1 - CH 100 x 50 x 5 x 7.5 x 400
- 1 - CH 100 x 50 x 5 x 7.5 x 3939
- 1 - CH 100 x 50 x 5 x 7.5 x 680
- 1 - L 75 x 75 x 6 x 670
- 4 - L 50 x 50 x 6 x 670
- 4 - FB 90 x 9 x 670
- 1 - FB 90 x 9 x 420
- 53 - BN M10 x 30 (1-W, 1-TW)
- 1 - PL 160 x 9 x 660 (SM400A)
- 1 - PL 60 x 9 x 660 (SM400A)

K-27 (製作数:4)
- 2 - Ch.PL 640 x 3.2 x 1664 (SS400相当品)
- 2 - CH 100 x 50 x 5 x 7.5 x 3380
- 2 - L 75 x 75 x 6 x 670
- 2 - L 50 x 50 x 6 x 670
- 4 - FB 90 x 9 x 670
- 36 - BN M10 x 30 (1-W, 1-TW)
- 2 - PL 60 x 9 x 660 (SM400A)

K-28 (製作数:1)
- 1 - Ch.PL 640 x 3.2 x 1814 (SS400相当品)
- 1 - Ch.PL 640 x 3.2 x 1438 (SS400相当品)
- 1 - Ch.PL 640 x 3.2 x 1379 (SS400相当品)
- 1 - CH 100 x 50 x 5 x 7.5 x 4680
- 1 - CH 100 x 50 x 5 x 7.5 x 2824
- 2 - CH 100 x 50 x 5 x 7.5 x 300
- 1 - CH 100 x 50 x 5 x 7.5 x 400
- 1 - CH 100 x 50 x 5 x 7.5 x 1556
- 1 - CH 100 x 50 x 5 x 7.5 x 680
- 1 - L 75 x 75 x 6 x 670
- 4 - L 50 x 50 x 6 x 670
- 5 - FB 90 x 9 x 670
- 52 - BN M10 x 30 (1-W, 1-TW)
- 1 - PL 160 x 9 x 660 (SM400A)
- 1 - PL 60 x 9 x 660 (SM400A)

K-10 (製作数:4)
- 1 - Ch.PL 640 x 3.2 x 1379 (SS400相当品)
- 1 - Ch.PL 640 x 3.2 x 1344 (SS400相当品)
- 2 - CH 100 x 50 x 5 x 7.5 x 2770
- 1 - CH 100 x 50 x 5 x 7.5 x 680
- 1 - L 75 x 75 x 6 x 670
- 2 - L 50 x 50 x 6 x 670
- 4 - FB 90 x 9 x 670
- 30 - BN M10 x 30 (1-W, 1-TW)
- 1 - PL 160 x 9 x 660 (SM400A)
- 1 - PL 60 x 9 x 660 (SM400A)

配置図

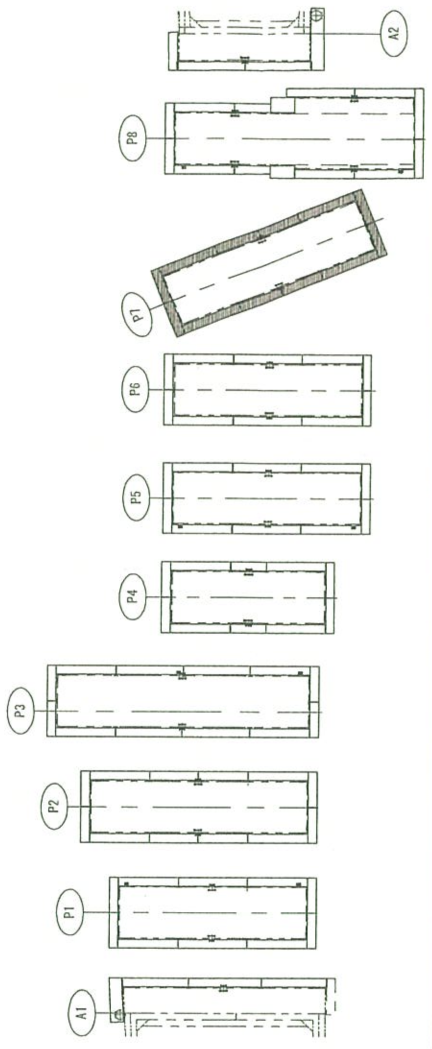

注）
1. 特記なき材質は、全てSS400とする。
2. Uボルト付き以外のナットは、全て緩み止めナットを使用すること。
3. 部材は、全て溶融亜鉛めっきとする。亜鉛の付着量は JIS H8641 HDZ55 とする。但し、ボルト・ナットおよび板厚 3.2mm未満の部材は HDZ35 とする。
4. ボルト孔は、メッキ付着量を考慮し、ボルト径+3mm を標準とする。
5. 床材に縞鋼板を使用する場合は、直径10mmの排水孔を間隔1m(0.7m) 程度に1箇所程度設けるのが良い。
6. 各部詳細は"下部工検査路（その4、16～18）"参照のこと。

実施設計

平成 31年度	工事番号	第19-41320-0047号	
道路橋りょう整備(再復)工事(橋梁上部)			
下部工検査路(その11)			
縮尺	1:30	図面番号	478 / 499
設計	株式会社		
福島県 県中建設事務所			

下部工検査路（その12）　S=1:30

P8橋脚

正面図

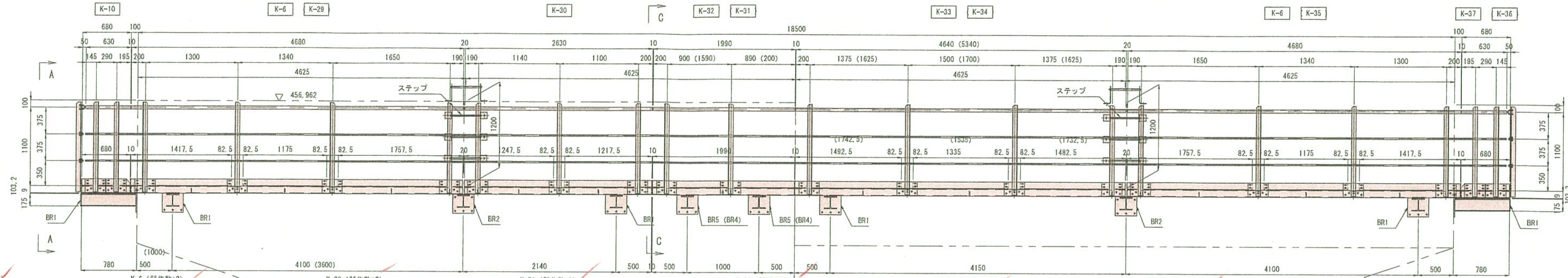

K-10（製作数:2）
- 1 - PIPE φ42.7 x 2.3 x 630 (STK400)
- 2 - PIPE φ21.7 x 1.9 x 630 (STK400)
- 2 - L 65 x 65 x 6 x 1258
- 1 - PL 90 x 3.2 x 680
- 2 - PL 190 x 12 x 285 (SM400A)
- 8 - BN M16 x 45 (2-W)
- 8 - BN M10 x 35 (2-W)
- 2 - U.BOLT 呼び 32C
- 4 - U.BOLT 呼び 15C

K-6（製作数:2）
- 1 - PIPE φ42.7 x 2.3 x 4680 (STK400)
- 2 - PIPE φ21.7 x 1.9 x 4680 (STK400)
- 4 - L 65 x 65 x 6 x 1258
- 1 - PL 90 x 3.2 x 1418
- 1 - PL 90 x 3.2 x 1175
- 1 - PL 90 x 3.2 x 1758
- 4 - PL 190 x 12 x 285 (SM400A)
- 16 - BN M16 x 45 (2-W)
- 16 - BN M10 x 35 (2-W)
- 4 - U.BOLT 呼び 32C
- 8 - U.BOLT 呼び 15C

K-29（製作数:1）
- 1 - PIPE φ42.7 x 2.3 x 4680 (STK400)
- 2 - PIPE φ21.7 x 1.9 x 4680 (STK400)
- 4 - L 65 x 65 x 6 x 1258
- 1 - PL 90 x 3.2 x 1418
- 1 - PL 90 x 3.2 x 1175
- 1 - PL 90 x 3.2 x 1758
- 4 - PL 190 x 12 x 285 (SM400A)
- 16 - BN M16 x 45 (2-W)
- 16 - BN M10 x 35 (2-W)
- 4 - U.BOLT 呼び 32C
- 8 - U.BOLT 呼び 15C

K-30（製作数:2）
- 1 - PIPE φ42.7 x 2.3 x 2630 (STK400)
- 2 - PIPE φ21.7 x 1.9 x 2630 (STK400)
- 3 - L 65 x 65 x 6 x 1258
- 1 - PL 90 x 3.2 x 1248
- 1 - PL 90 x 3.2 x 1218
- 3 - PL 190 x 12 x 285 (SM400A)
- 12 - BN M16 x 45 (2-W)
- 12 - BN M10 x 35 (2-W)
- 3 - U.BOLT 呼び 32C
- 6 - U.BOLT 呼び 15C

K-31（製作数:1）
- 1 - PIPE φ42.7 x 2.3 x 1990 (STK400)
- 2 - PIPE φ21.7 x 1.9 x 1990 (STK400)
- 2 - L 65 x 65 x 6 x 1258
- 1 - PL 90 x 3.2 x 1990
- 2 - PL 190 x 12 x 285 (SM400A)
- 8 - BN M16 x 45 (2-W)
- 8 - BN M10 x 35 (2-W)
- 2 - U.BOLT 呼び 32C
- 4 - U.BOLT 呼び 15C

K-32（製作数:1）
- 1 - PIPE φ42.7 x 2.3 x 1990 (STK400)
- 2 - PIPE φ21.7 x 1.9 x 1990 (STK400)
- 2 - L 65 x 65 x 6 x 1258
- 1 - PL 90 x 3.2 x 1990
- 2 - PL 190 x 12 x 285 (SM400A)
- 8 - BN M16 x 45 (2-W)
- 8 - BN M10 x 35 (2-W)
- 2 - U.BOLT 呼び 32C
- 4 - U.BOLT 呼び 15C

K-33（製作数:1）
- 1 - PIPE φ42.7 x 2.3 x 4640 (STK400)
- 2 - PIPE φ21.7 x 1.9 x 4640 (STK400)
- 4 - L 65 x 65 x 6 x 1258
- 1 - PL 90 x 3.2 x 1493
- 1 - PL 90 x 3.2 x 1335
- 1 - PL 90 x 3.2 x 1483
- 4 - PL 190 x 12 x 285 (SM400A)
- 16 - BN M16 x 45 (2-W)
- 16 - BN M10 x 35 (2-W)
- 4 - U.BOLT 呼び 32C
- 8 - U.BOLT 呼び 15C

K-34（製作数:1）
- 1 - PIPE φ42.7 x 2.3 x 5340 (STK400)
- 2 - PIPE φ21.7 x 1.9 x 5340 (STK400)
- 4 - L 65 x 65 x 6 x 1258
- 1 - PL 90 x 3.2 x 1743
- 1 - PL 90 x 3.2 x 1535
- 1 - PL 90 x 3.2 x 1733
- 4 - PL 190 x 12 x 285 (SM400A)
- 16 - BN M16 x 45 (2-W)
- 16 - BN M10 x 35 (2-W)
- 4 - U.BOLT 呼び 32C
- 8 - U.BOLT 呼び 15C

K-35（製作数:1）
- 1 - PIPE φ42.7 x 2.3 x 4680 (STK400)
- 2 - PIPE φ21.7 x 1.9 x 4680 (STK400)
- 4 - L 65 x 65 x 6 x 1258
- 1 - PL 90 x 3.2 x 1758
- 1 - PL 90 x 3.2 x 1175
- 1 - PL 90 x 3.2 x 1418
- 4 - PL 190 x 12 x 285 (SM400A)
- 16 - BN M16 x 45 (2-W)
- 16 - BN M10 x 35 (2-W)
- 4 - U.BOLT 呼び 32C
- 8 - U.BOLT 呼び 15C

K-36（製作数:1）
- 1 - PIPE φ42.7 x 2.3 x 630 (STK400)
- 2 - PIPE φ21.7 x 1.9 x 630 (STK400)
- 2 - L 65 x 65 x 6 x 1258
- 1 - PL 90 x 3.2 x 680
- 2 - PL 190 x 12 x 285 (SM400A)
- 8 - BN M16 x 45 (2-W)
- 8 - BN M10 x 35 (2-W)
- 2 - U.BOLT 呼び 32C
- 4 - U.BOLT 呼び 15C

K-37（製作数:1）
- 1 - PIPE φ42.7 x 2.3 x 630 (STK400)
- 2 - PIPE φ21.7 x 1.9 x 630 (STK400)
- 2 - L 65 x 65 x 6 x 1258
- 1 - PL 90 x 3.2 x 680
- 2 - PL 190 x 12 x 285 (SM400A)
- 8 - BN M16 x 45 (2-W)
- 8 - BN M10 x 35 (2-W)
- 2 - U.BOLT 呼び 32C
- 4 - U.BOLT 呼び 15C

K-32（製作数:1）
- 1 - PIPE φ42.7 x 2.3 x 450 (STK400)
- 2 - PIPE φ21.7 x 1.9 x 450 (STK400)
- 1 - L 65 x 65 x 6 x 1258
- 1 - PL 90 x 3.2 x 1190
- 1 - PL 190 x 12 x 285 (SM400A)
- 4 - BN M16 x 45 (2-W)
- 4 - BN M10 x 35 (2-W)
- 1 - U.BOLT 呼び 32C
- 2 - U.BOLT 呼び 15C

A – A

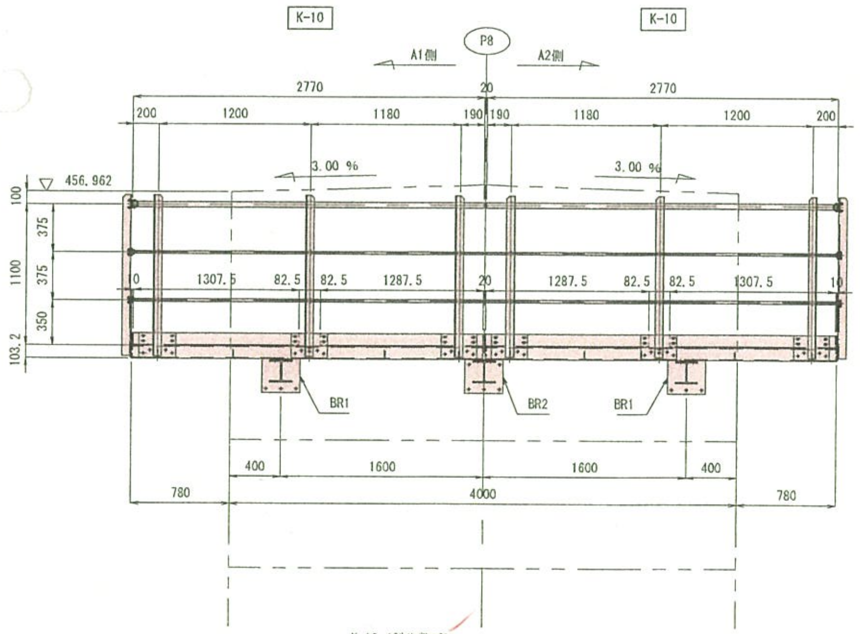

K-10（製作数:2）
- 1 - PIPE φ42.7 x 2.3 x 2770 (STK400)
- 2 - PIPE φ21.7 x 1.9 x 2770 (STK400)
- 3 - L 65 x 65 x 6 x 1258
- 1 - PL 90 x 3.2 x 1308
- 1 - PL 90 x 3.2 x 1288
- 3 - PL 190 x 12 x 285 (SM400A)
- 12 - BN M16 x 45 (2-W)
- 12 - BN M10 x 35 (2-W)
- 3 - U.BOLT 呼び 32C
- 6 - U.BOLT 呼び 15C

B – B

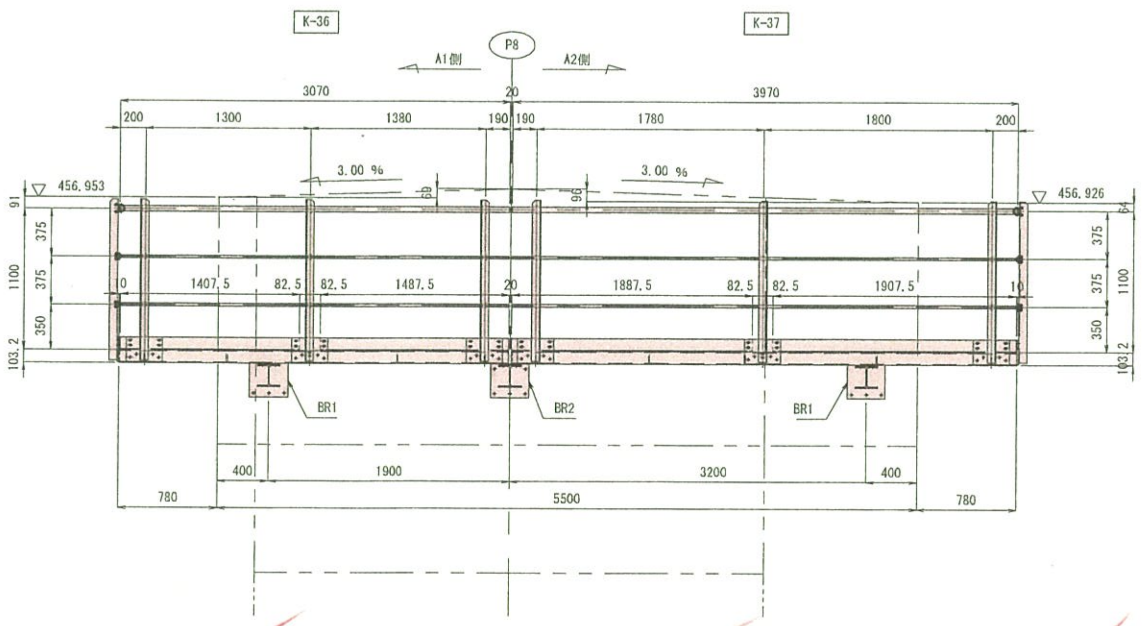

K-36（製作数:1）
- 1 - PIPE φ42.7 x 2.3 x 3070 (STK400)
- 2 - PIPE φ21.7 x 1.9 x 3070 (STK400)
- 3 - L 65 x 65 x 6 x 1258
- 1 - PL 90 x 3.2 x 1408
- 1 - PL 90 x 3.2 x 1488
- 3 - PL 190 x 12 x 285 (SM400A)
- 12 - BN M16 x 45 (2-W)
- 12 - BN M10 x 35 (2-W)
- 3 - U.BOLT 呼び 32C
- 6 - U.BOLT 呼び 15C

K-37（製作数:1）
- 1 - PIPE φ42.7 x 2.3 x 3970 (STK400)
- 2 - PIPE φ21.7 x 1.9 x 3970 (STK400)
- 3 - L 65 x 65 x 6 x 1258
- 1 - PL 90 x 3.2 x 1888
- 1 - PL 90 x 3.2 x 1908
- 3 - PL 190 x 12 x 285 (SM400A)
- 12 - BN M16 x 45 (2-W)
- 12 - BN M10 x 35 (2-W)
- 3 - U.BOLT 呼び 32C
- 6 - U.BOLT 呼び 15C

C – C

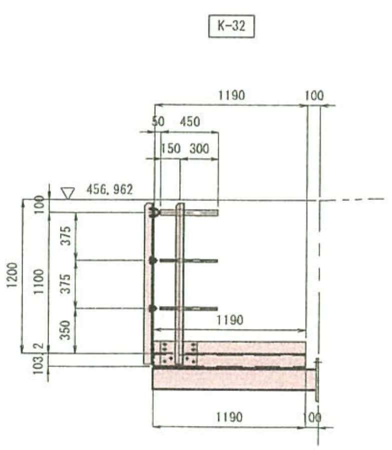

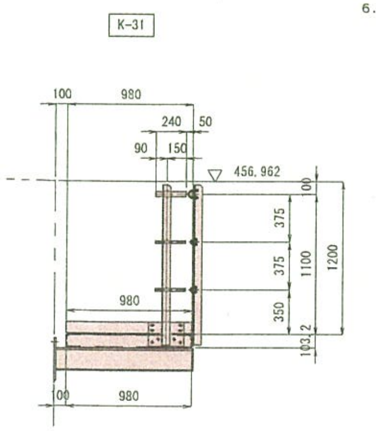

K-31（製作数:1）
- 1 - PIPE φ42.7 x 2.3 x 240 (STK400)
- 2 - PIPE φ21.7 x 1.9 x 240 (STK400)
- 1 - L 65 x 65 x 6 x 1258
- 1 - PL 90 x 3.2 x 980
- 1 - PL 190 x 12 x 285 (SM400A)
- 4 - BN M16 x 45 (2-W)
- 4 - BN M10 x 35 (2-W)
- 1 - U.BOLT 呼び 32C
- 2 - U.BOLT 呼び 15C

注）
1. 特記なき材質は、全てSS400とする。
2. Uボルト付き以外のナットは、全て緩み止めナットを使用すること。
3. 部材は、全て溶融亜鉛めっきとする。亜鉛の付着量は JIS H8641 HDZ55 とする。但し、ボルト・ナットおよび板厚 3.2mm未満の部材は HDZ35 とする。
4. ボルト孔は、メッキ付着量を考慮し、ボルト径+3mm を標準とする。
5. 床材に縞鋼板を使用する場合は、直径10mmの排水孔を間隔1m(0.7m）程度に1箇所程度設けるのが良い。
6. 平面図、各部詳細は"下部工検査路（その13、16~18）"参照のこと。

実施設計

平成 31年度 工事番号	第19-41320-0047号		
道路橋りょう整備(再掲)工事(橋梁上部)			
下部工検査路(その12)			
縮尺	1:30	図面番号	479 / 499
製図			
設計	株式会社 総技技術研究所		吉井裕樹
福島県 県中建設事務所			

下部工検査路（その13）　S=1:30

P8橋脚

平面図

K-10（製作数:2）
- 1 - Ch.PL 640 x 3.2 x 1379 (SS400相当品)
- 1 - Ch.PL 640 x 3.2 x 1344 (SS400相当品)
- 2 - CH 100 x 50 x 5 x 7.5 x 2770
- 1 - CH 100 x 50 x 5 x 7.5 x 680
- 1 - L 75 x 75 x 6 x 670
- 2 - L 50 x 50 x 6 x 670
- 4 - FB 90 x 9 x 670
- 30 - BN M10 x 30 (1-W, 1-TW)
- 1 - PL 160 x 9 x 660 (SM400A)
- 1 - PL 60 x 9 x 660 (SM400A)

K-6（製作数:2）
- 1 - Ch.PL 640 x 3.2 x 1479 (SS400相当品)
- 1 - Ch.PL 640 x 3.2 x 1338 (SS400相当品)
- 1 - Ch.PL 640 x 3.2 x 1814 (SS400相当品)
- 2 - CH 100 x 50 x 5 x 7.5 x 4680
- 1 - CH 100 x 50 x 5 x 7.5 x 680
- 1 - L 75 x 75 x 6 x 670
- 4 - L 50 x 50 x 6 x 670
- 5 - FB 90 x 9 x 670
- 50 - BN M10 x 30 (1-W, 1-TW)
- 1 - PL 160 x 9 x 660 (SM400A)
- 1 - PL 60 x 9 x 660 (SM400A)

K-30（製作数:2）
- 1 - Ch.PL 640 x 3.2 x 1304 (SS400相当品)
- 1 - Ch.PL 640 x 3.2 x 1279 (SS400相当品)
- 2 - CH 100 x 50 x 5 x 7.5 x 2630
- 1 - CH 100 x 50 x 5 x 7.5 x 680
- 1 - L 75 x 75 x 6 x 670
- 2 - L 50 x 50 x 6 x 670
- 4 - FB 90 x 9 x 670
- 30 - BN M10 x 30 (1-W, 1-TW)
- 1 - PL 160 x 9 x 660 (SM400A)
- 1 - PL 60 x 9 x 660 (SM400A)

K-32（製作数:1）
- 1 - Ch.PL 1150 x 3.2 x 1950 (SS400相当品)
- 2 - CH 100 x 50 x 5 x 7.5 x 1990
- 2 - CH 100 x 50 x 5 x 7.5 x 1190
- 3 - FB 90 x 9 x 1180
- 30 - BN M10 x 30 (1-W, 1-TW)
- 2 - PL 160 x 9 x 1170 (SM400A)

K-34（製作数:1）
- 1 - Ch.PL 640 x 3.2 x 1804 (SS400相当品)
- 1 - Ch.PL 640 x 3.2 x 1698 (SS400相当品)
- 1 - Ch.PL 640 x 3.2 x 1789 (SS400相当品)
- 2 - CH 100 x 50 x 5 x 7.5 x 5330
- 1 - CH 100 x 50 x 5 x 7.5 x 680
- 1 - L 75 x 75 x 6 x 670
- 4 - L 50 x 50 x 6 x 670
- 5 - FB 90 x 9 x 670
- 54 - BN M10 x 30 (1-W, 1-TW)
- 1 - PL 160 x 9 x 660 (SM400A)
- 1 - PL 60 x 9 x 660 (SM400A)

K-36（製作数:1）
- 1 - Ch.PL 640 x 3.2 x 1479 (SS400相当品)
- 1 - Ch.PL 640 x 3.2 x 1544 (SS400相当品)
- 2 - CH 100 x 50 x 5 x 7.5 x 3070
- 1 - CH 100 x 50 x 5 x 7.5 x 680
- 1 - L 75 x 75 x 6 x 670
- 2 - L 50 x 50 x 6 x 670
- 4 - FB 90 x 9 x 670
- 30 - BN M10 x 30 (1-W, 1-TW)
- 1 - PL 160 x 9 x 660 (SM400A)
- 1 - PL 60 x 9 x 660 (SM400A)

K-37（製作数:1）
- 1 - Ch.PL 640 x 3.2 x 1979 (SS400相当品)
- 1 - Ch.PL 640 x 3.2 x 1944 (SS400相当品)
- 2 - CH 100 x 50 x 5 x 7.5 x 3970
- 1 - CH 100 x 50 x 5 x 7.5 x 680
- 1 - L 75 x 75 x 6 x 670
- 2 - L 50 x 50 x 6 x 670
- 4 - FB 90 x 9 x 670
- 38 - BN M10 x 30 (1-W, 1-TW)
- 1 - PL 160 x 9 x 660 (SM400A)
- 1 - PL 60 x 9 x 660 (SM400A)

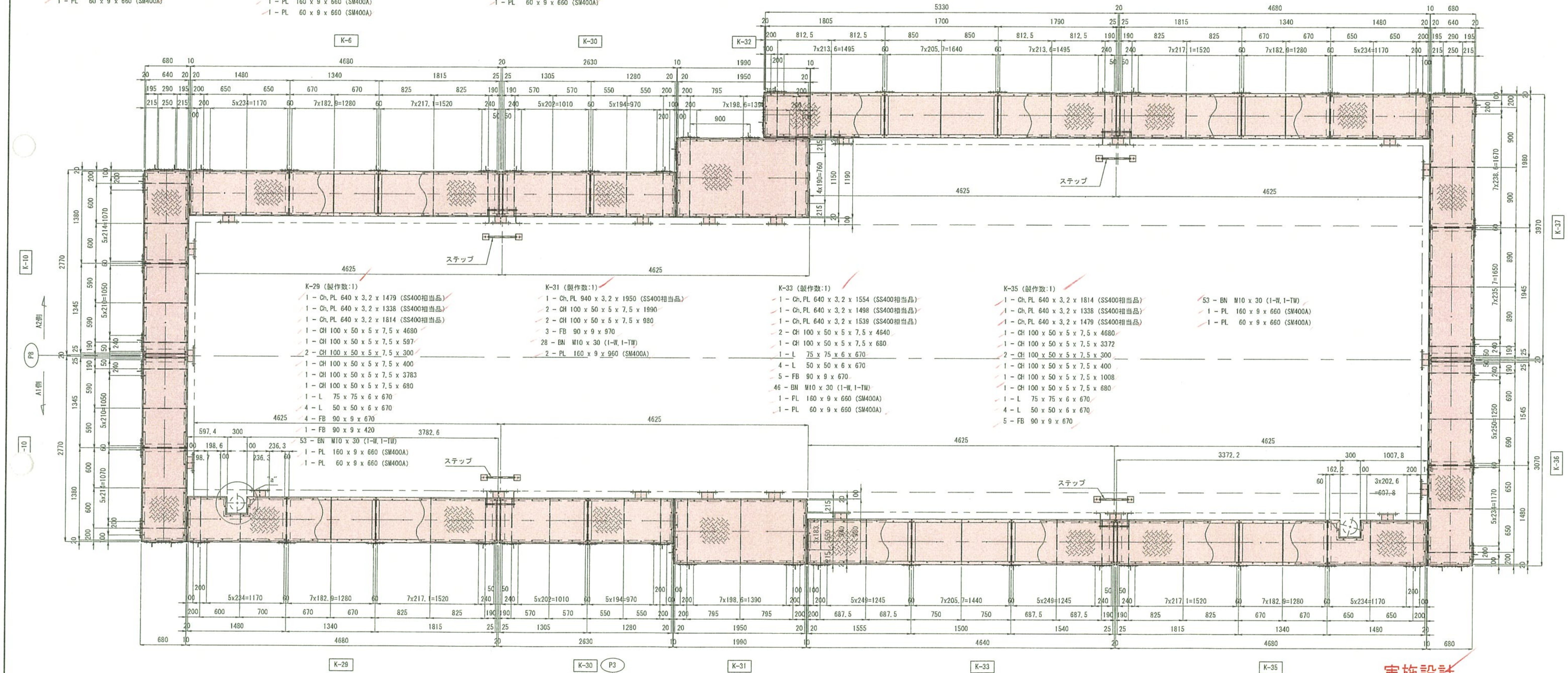

K-29（製作数:1）
- 1 - Ch.PL 640 x 3.2 x 1479 (SS400相当品)
- 1 - Ch.PL 640 x 3.2 x 1338 (SS400相当品)
- 1 - Ch.PL 640 x 3.2 x 1814 (SS400相当品)
- 1 - CH 100 x 50 x 5 x 7.5 x 4680
- 1 - CH 100 x 50 x 5 x 7.5 x 597
- 2 - CH 100 x 50 x 5 x 7.5 x 300
- 1 - CH 100 x 50 x 5 x 7.5 x 400
- 1 - CH 100 x 50 x 5 x 7.5 x 3783
- 1 - CH 100 x 50 x 5 x 7.5 x 680
- 1 - L 75 x 75 x 6 x 670
- 4 - L 50 x 50 x 6 x 670
- 4 - FB 90 x 9 x 670
- 1 - FB 90 x 9 x 420
- 53 - BN M10 x 30 (1-W, 1-TW)
- 1 - PL 160 x 9 x 660 (SM400A)
- 1 - PL 60 x 9 x 660 (SM400A)

K-31（製作数:1）
- 1 - Ch.PL 940 x 3.2 x 1950 (SS400相当品)
- 2 - CH 100 x 50 x 5 x 7.5 x 1990
- 2 - CH 100 x 50 x 5 x 7.5 x 980
- 3 - FB 90 x 9 x 970
- 28 - BN M10 x 30 (1-W, 1-TW)
- 2 - PL 160 x 9 x 960 (SM400A)

K-33（製作数:1）
- 1 - Ch.PL 640 x 3.2 x 1554 (SS400相当品)
- 1 - Ch.PL 640 x 3.2 x 1498 (SS400相当品)
- 1 - Ch.PL 640 x 3.2 x 1539 (SS400相当品)
- 2 - CH 100 x 50 x 5 x 7.5 x 4640
- 1 - CH 100 x 50 x 5 x 7.5 x 680
- 1 - L 75 x 75 x 6 x 670
- 4 - L 50 x 50 x 6 x 670
- 5 - FB 90 x 9 x 670
- 46 - BN M10 x 30 (1-W, 1-TW)
- 1 - PL 160 x 9 x 660 (SM400A)
- 1 - PL 60 x 9 x 660 (SM400A)

K-35（製作数:1）
- 1 - Ch.PL 640 x 3.2 x 1814 (SS400相当品)
- 1 - Ch.PL 640 x 3.2 x 1338 (SS400相当品)
- 1 - Ch.PL 640 x 3.2 x 1479 (SS400相当品)
- 1 - CH 100 x 50 x 5 x 7.5 x 4680
- 1 - CH 100 x 50 x 5 x 7.5 x 3372
- 2 - CH 100 x 50 x 5 x 7.5 x 300
- 1 - CH 100 x 50 x 5 x 7.5 x 400
- 1 - CH 100 x 50 x 5 x 7.5 x 1008
- 1 - CH 100 x 50 x 5 x 7.5 x 680
- 1 - L 75 x 75 x 6 x 670
- 4 - L 50 x 50 x 6 x 670
- 5 - FB 90 x 9 x 670
- 53 - BN M10 x 30 (1-W, 1-TW)
- 1 - PL 160 x 9 x 660 (SM400A)
- 1 - PL 60 x 9 x 660 (SM400A)

"a"部詳細　S=1:10

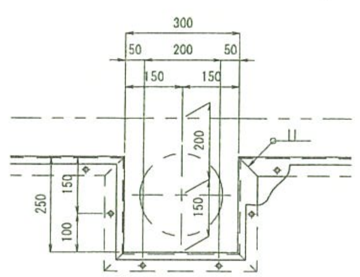

配置図

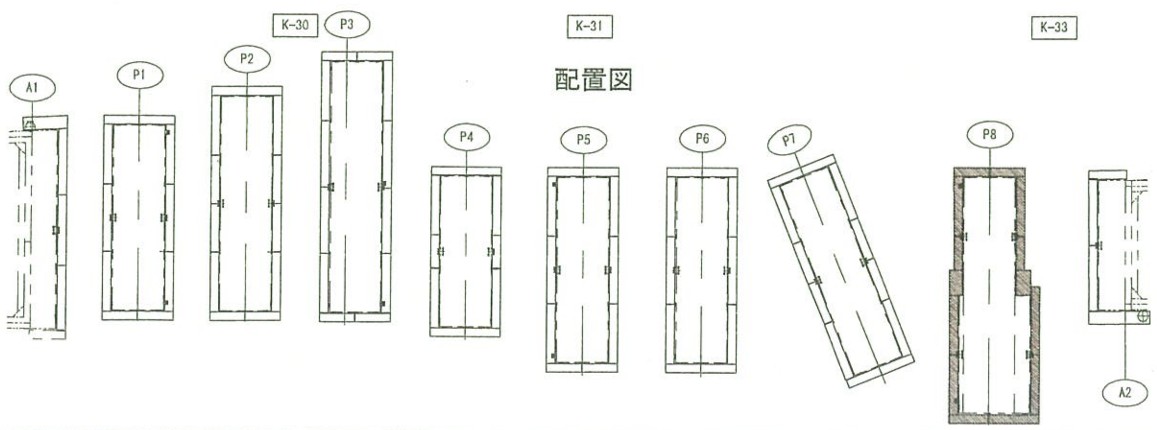

注）
1. 特記なき材質は、全てSS400とする。
2. Uボルト付き以外のナットは、全て緩み止めナットを使用すること。
3. 部材は、全て溶融亜鉛めっきとする。亜鉛の付着量は JIS H8641 HDZ55 とする。但し、ボルト・ナットおよび板厚 3.2mm未満の部材は HDZ35 とする。
4. ボルト孔は、メッキ付着量を考慮し、ボルト径+3mm を標準とする。
5. 床材に縞鋼板を使用する場合は、直径10mmの排水孔を間隔1m(0.7m) 程度に1箇所程度設けるのが良い。
6. 各部詳細は"下部工検査路（その12, 16～18）"参照のこと。

実施設計

平成 31年度　工事番号　第19-41320-0047号			
道路橋りょう整備(再復)工事(橋梁上部)			
下部工検査路(その13)			
縮尺	1:30	図面番号	480 / 499
製図		年 月 日	主任技術者
設計	株式会社 建設技術研究所		管理技術者　青井裕昭
福島県 県中建設事務所			

下部工検査路(その14)　S=1:30

A2橋台

A－A

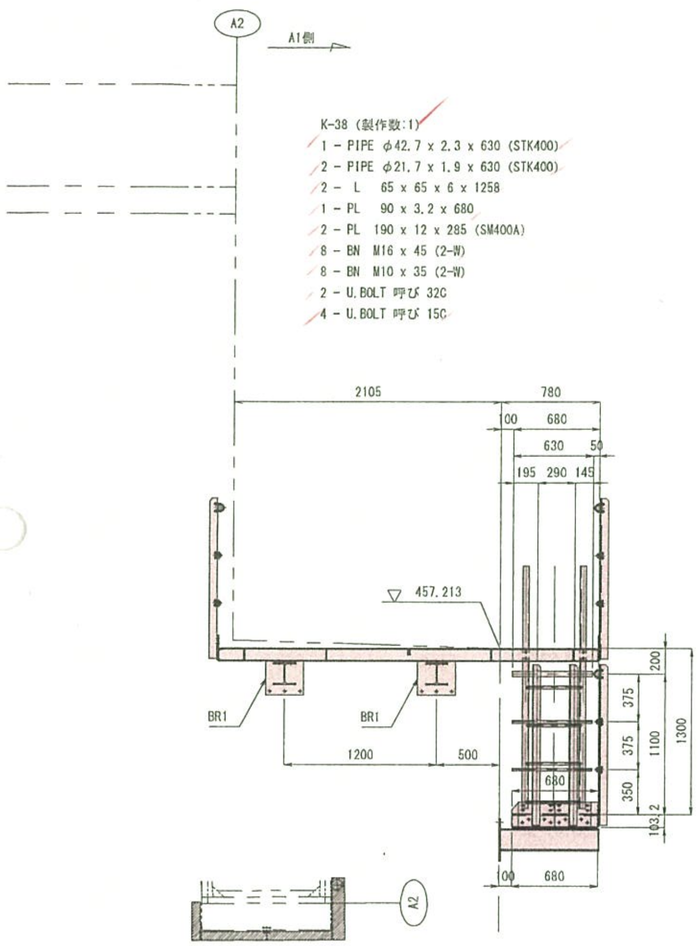

K-38 (製作数:1)
1 - PIPE φ42.7 x 2.3 x 630 (STK400)
2 - PIPE φ21.7 x 1.9 x 630 (STK400)
2 - L 65 x 65 x 6 x 1258
1 - PL 90 x 3.2 x 680
2 - PL 190 x 12 x 285 (SM400A)
8 - BN M16 x 45 (2-W)
8 - BN M10 x 35 (2-W)
2 - U.BOLT 呼び 32C
4 - U.BOLT 呼び 15C

正面図

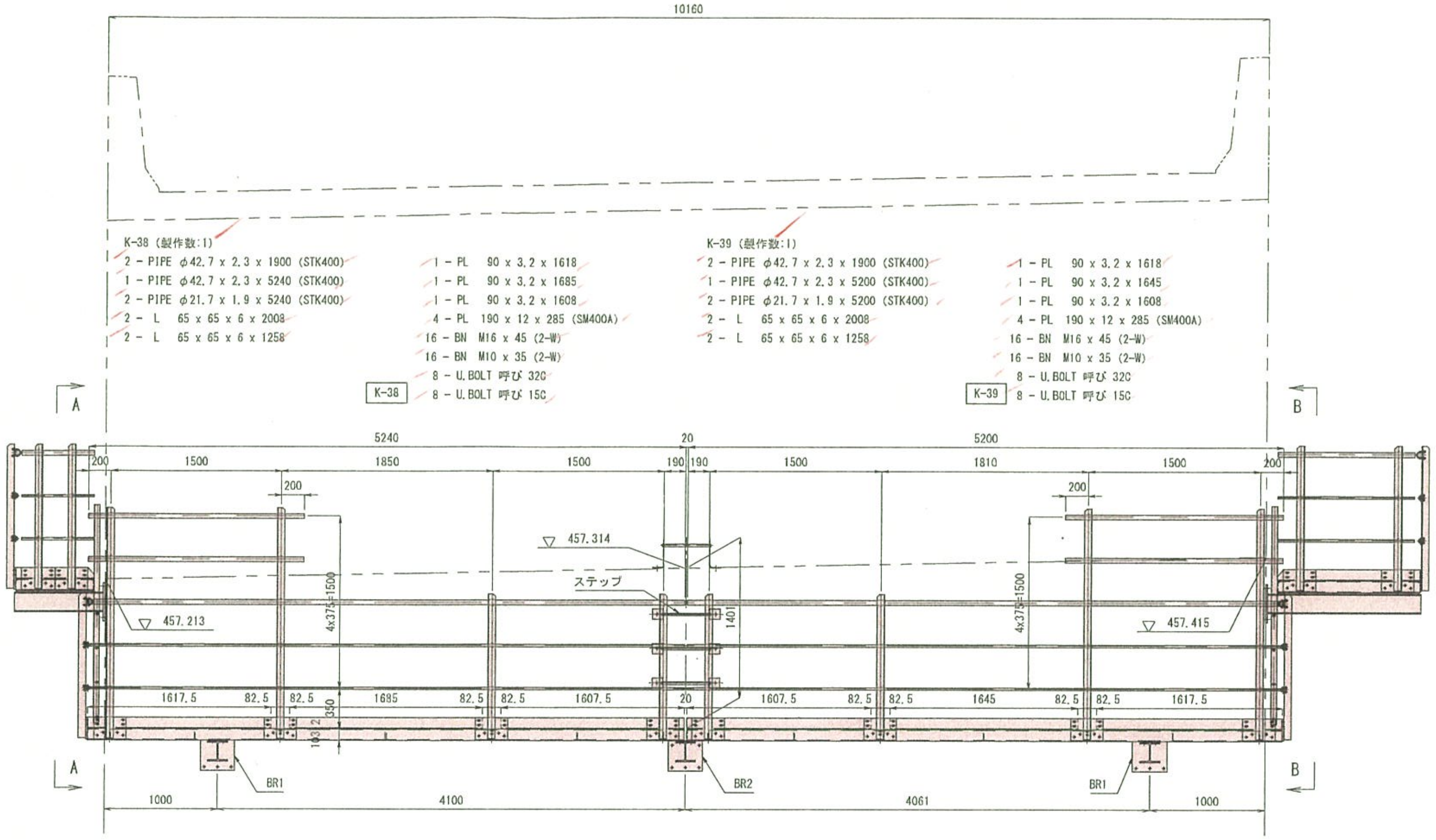

K-38 (製作数:1)
2 - PIPE φ42.7 x 2.3 x 1900 (STK400)
1 - PIPE φ42.7 x 2.3 x 5240 (STK400)
2 - PIPE φ21.7 x 1.9 x 5240 (STK400)
2 - L 65 x 65 x 6 x 2008
2 - L 65 x 65 x 6 x 1258
1 - PL 90 x 3.2 x 1618
1 - PL 90 x 3.2 x 1685
1 - PL 90 x 3.2 x 1608
4 - PL 190 x 12 x 285 (SM400A)
16 - BN M16 x 45 (2-W)
16 - BN M10 x 35 (2-W)
8 - U.BOLT 呼び 32C
8 - U.BOLT 呼び 15C

K-39 (製作数:1)
2 - PIPE φ42.7 x 2.3 x 1900 (STK400)
1 - PIPE φ42.7 x 2.3 x 5200 (STK400)
2 - PIPE φ21.7 x 1.9 x 5200 (STK400)
2 - L 65 x 65 x 6 x 2008
2 - L 65 x 65 x 6 x 1258
1 - PL 90 x 3.2 x 1618
1 - PL 90 x 3.2 x 1645
1 - PL 90 x 3.2 x 1608
4 - PL 190 x 12 x 285 (SM400A)
16 - BN M16 x 45 (2-W)
16 - BN M10 x 35 (2-W)
8 - U.BOLT 呼び 32C
8 - U.BOLT 呼び 15C

B－B

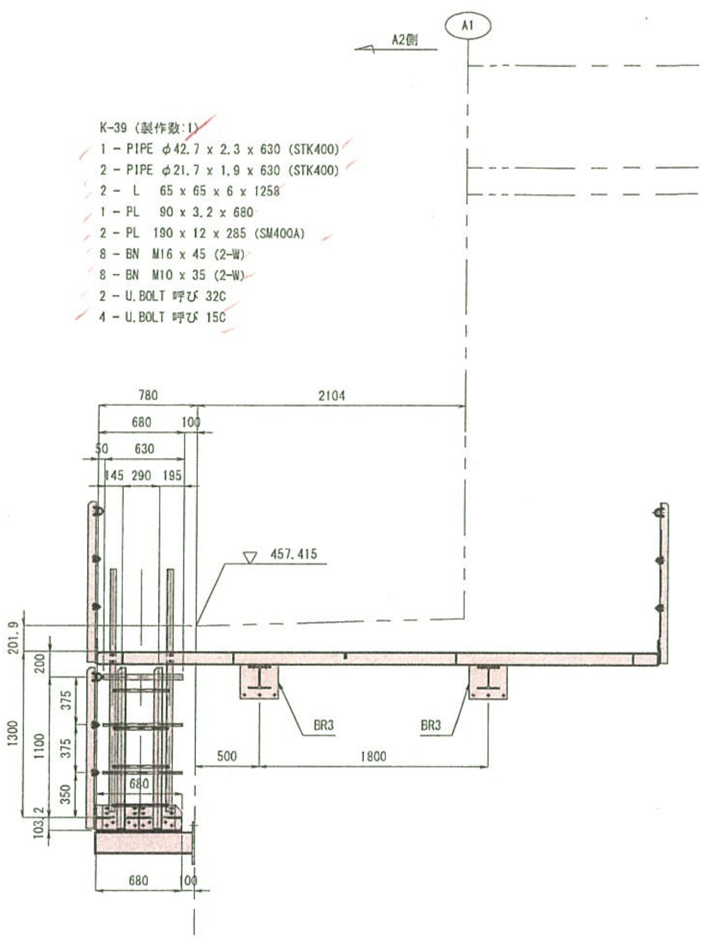

K-39 (製作数:1)
1 - PIPE φ42.7 x 2.3 x 630 (STK400)
2 - PIPE φ21.7 x 1.9 x 630 (STK400)
2 - L 65 x 65 x 6 x 1258
1 - PL 90 x 3.2 x 680
2 - PL 190 x 12 x 285 (SM400A)
8 - BN M16 x 45 (2-W)
8 - BN M10 x 35 (2-W)
2 - U.BOLT 呼び 32C
4 - U.BOLT 呼び 15C

配置図

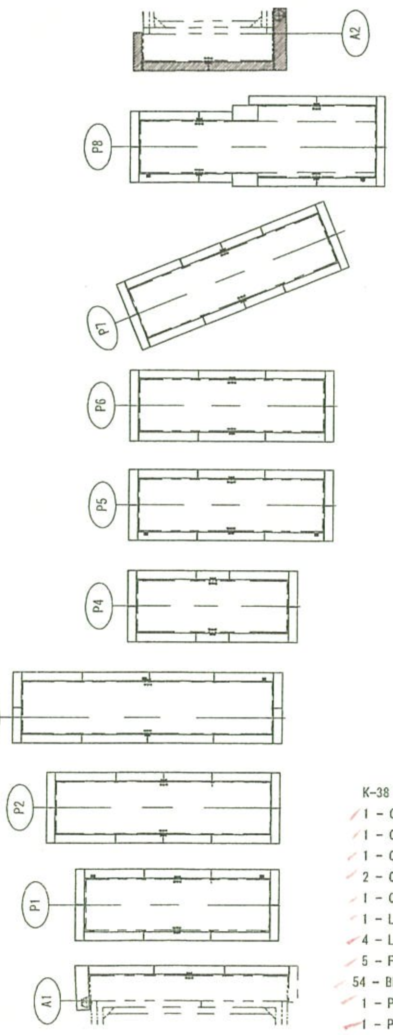

平面図

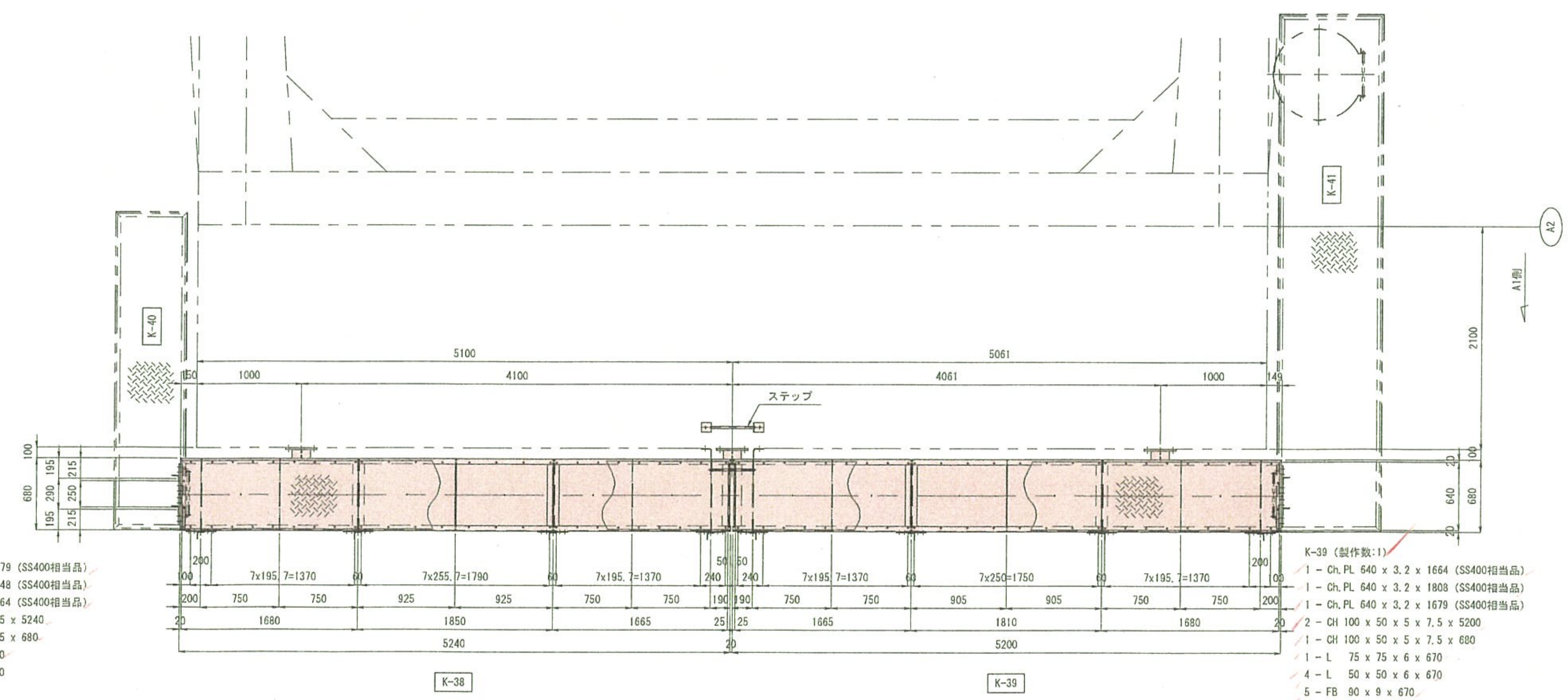

K-38 (製作数:1)
1 - Ch.PL 640 x 3.2 x 1679 (SS400相当品)
1 - Ch.PL 640 x 3.2 x 1848 (SS400相当品)
1 - Ch.PL 640 x 3.2 x 1664 (SS400相当品)
2 - CH 100 x 50 x 5 x 7.5 x 5240
1 - CH 100 x 50 x 5 x 7.5 x 680
1 - L 75 x 75 x 6 x 670
4 - L 50 x 50 x 6 x 670
5 - FB 90 x 9 x 670
54 - BN M10 x 30 (1-W, 1-TW)
1 - PL 160 x 9 x 660 (SM400A)
1 - PL 60 x 9 x 660 (SM400A)

K-39 (製作数:1)
1 - Ch.PL 640 x 3.2 x 1664 (SS400相当品)
1 - Ch.PL 640 x 3.2 x 1808 (SS400相当品)
1 - Ch.PL 640 x 3.2 x 1679 (SS400相当品)
2 - CH 100 x 50 x 5 x 7.5 x 5200
1 - CH 100 x 50 x 5 x 7.5 x 680
1 - L 75 x 75 x 6 x 670
4 - L 50 x 50 x 6 x 670
5 - FB 90 x 9 x 670
54 - BN M10 x 30 (1-W, 1-TW)
1 - PL 160 x 9 x 660 (SM400A)
1 - PL 60 x 9 x 660 (SM400A)

注)
1. 特記なき材質は、全てSS400とする。
2. Uボルト付き以外のナットは、全て緩み止めナットを使用すること。
3. 部材は、全て溶融亜鉛めっきとする。
亜鉛の付着量は JIS H8641 HDZ55 とする。
但し、ボルト・ナットおよび板厚 3.2mm未満の部材は HDZ35 とする。
4. ボルト孔は、メッキ付着量を考慮し、ボルト径+3mm を標準とする。
5. 床材に縞鋼板を使用する場合は、直径10mmの排水孔を間隔1m(0.7m)程度に1箇所程度設けるのが良い。
6. 各部詳細は"下部工検査路(その16～18)"参照のこと。
7. K-40、K-41 詳細は"下部工検査路(その15)"参照のこと。

実施設計

平成 31年度　工事番号　第19-41320-0047号			
道路橋りょう整備(再復)工事(橋梁上部)			
下部工検査路(その14)			
縮尺	1:30	図面番号	481 / 499
製図		年月日	主任技術者
設計	株式会社 建設技術研究所	管理技術者	青井裕明
福島県 県中建設事務所			

下部工検査路(その15)　S=1:30

A2橋台

C – C

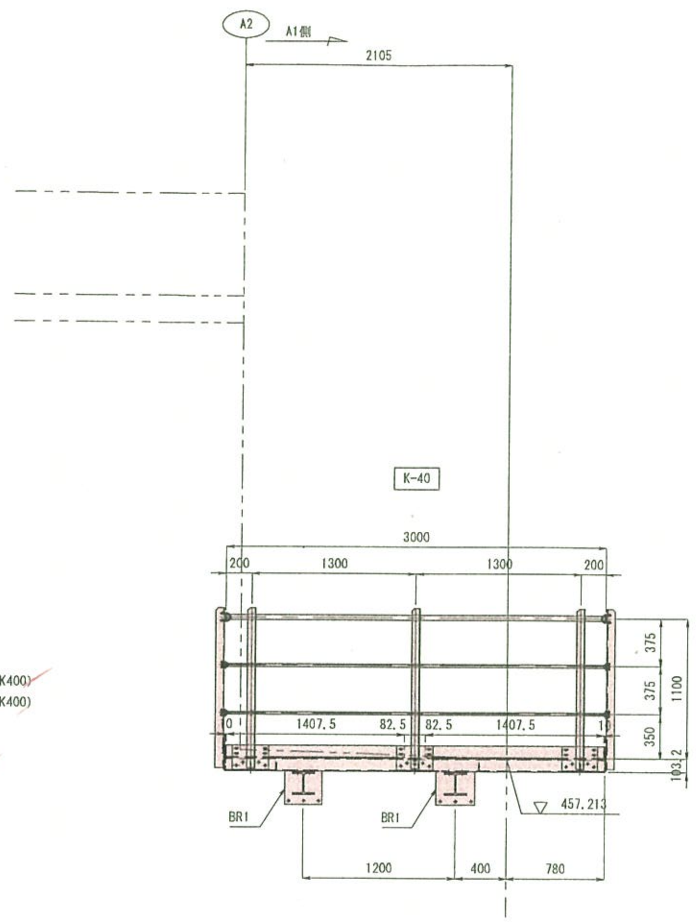

K-40 (製作数:1)
1 – PIPE φ42.7 x 2.3 x 3000 (STK400)
2 – PIPE φ21.7 x 1.9 x 3000 (STK400)
3 – L 65 x 65 x 6 x 1258
2 – PL 90 x 3.2 x 1408
3 – PL 190 x 12 x 285 (SM400A)
12 – BN M16 x 45 (2-W)
12 – BN M10 x 35 (2-W)
3 – U.BOLT 呼び 32C
6 – U.BOLT 呼び 15C

D – D

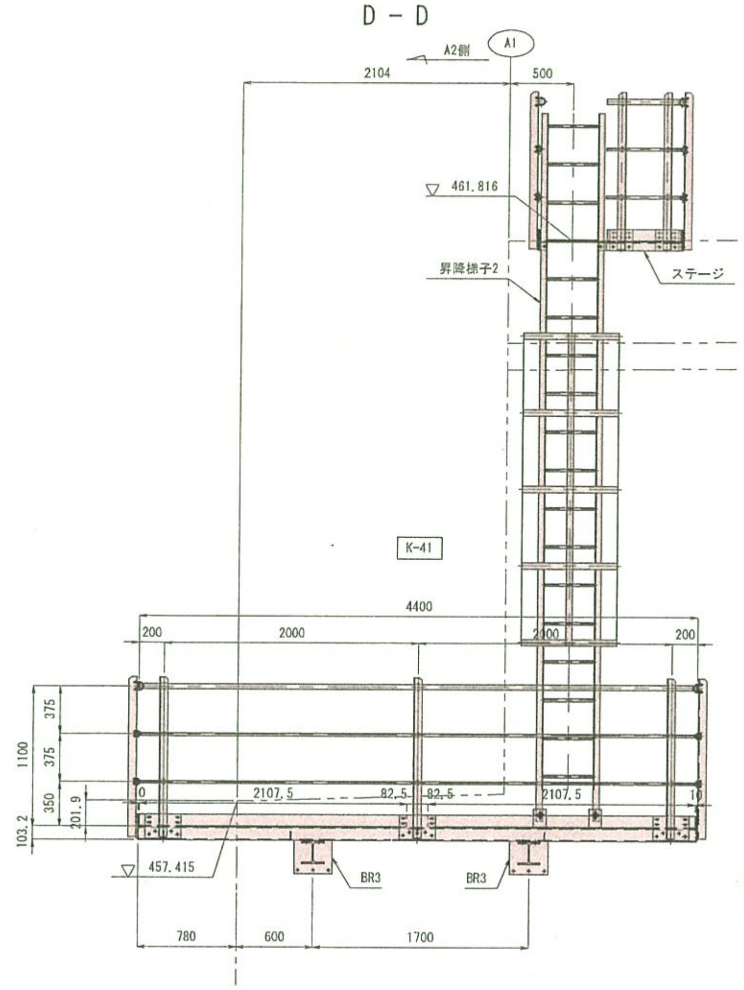

K-41 (製作数:1)
1 – PIPE φ42.7 x 2.3 x 4400 (STK400)
2 – PIPE φ21.7 x 1.9 x 4400 (STK400)
3 – L 65 x 65 x 6 x 1258
2 – PL 90 x 3.2 x 2108
3 – PL 190 x 12 x 285 (SM400A)
12 – BN M16 x 45 (2-W)
12 – BN M10 x 35 (2-W)
3 – U.BOLT 呼び 32C
6 – U.BOLT 呼び 15C

E – E

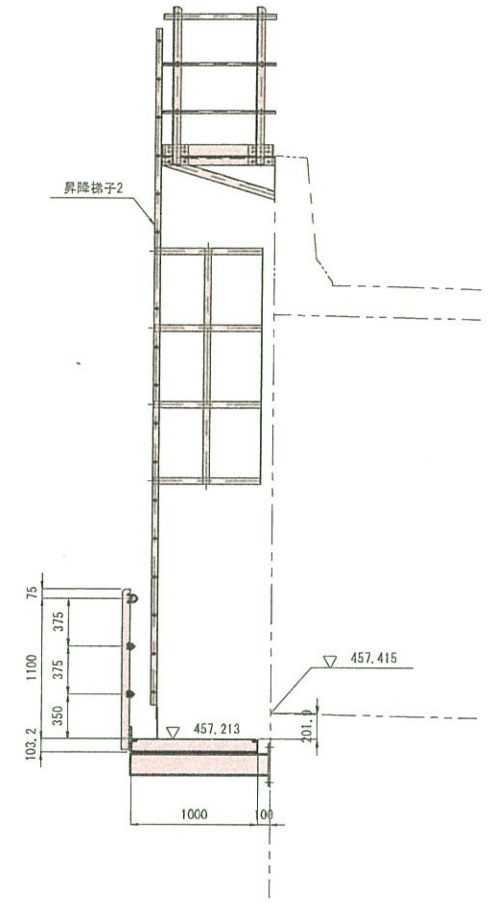

平面図

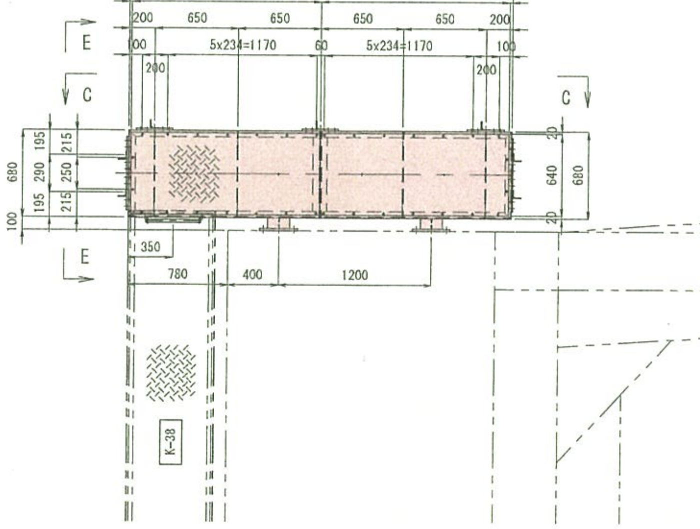

K-40 (製作数:1)
2 – Ch.PL 640 x 3.2 x 1479 (SS400相当品)
2 – CH 100 x 50 x 5 x 7.5 x 3000
2 – CH 100 x 50 x 5 x 7.5 x 680
2 – L 50 x 50 x 6 x 670
4 – FB 90 x 9 x 670
32 – BN M10 x 30 (1-W, 1-TW)
2 – PL 160 x 9 x 660 (SM400A)

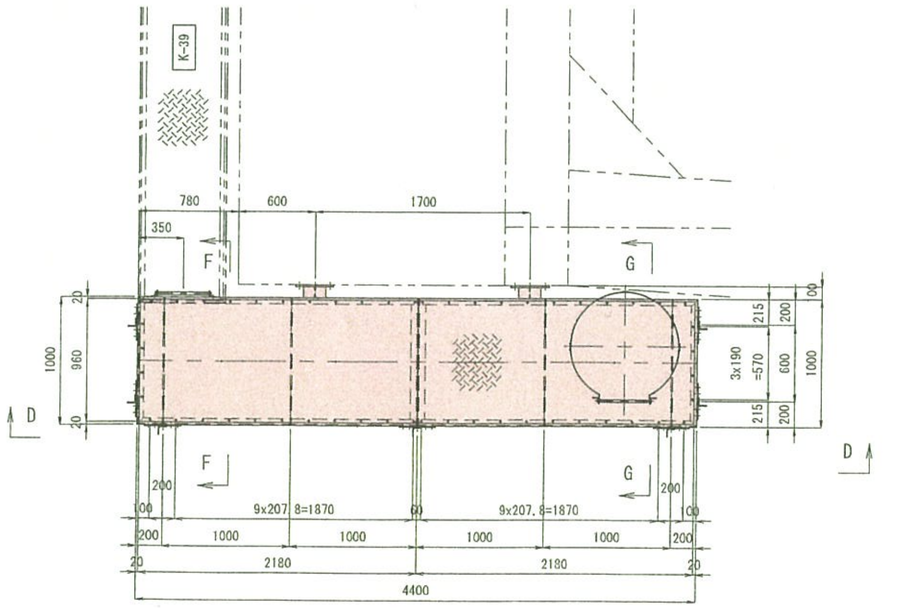

K-41 (製作数:1)
2 – Ch.PL 960 x 3.2 x 2179 (SS400相当品)
2 – CH 100 x 50 x 5 x 7.5 x 4400
2 – CH 100 x 50 x 5 x 7.5 x 1000
2 – L 50 x 50 x 6 x 990
4 – FB 90 x 9 x 980
52 – BN M10 x 30 (1-W, 1-TW)
2 – PL 160 x 9 x 980 (SM400A)

E – E

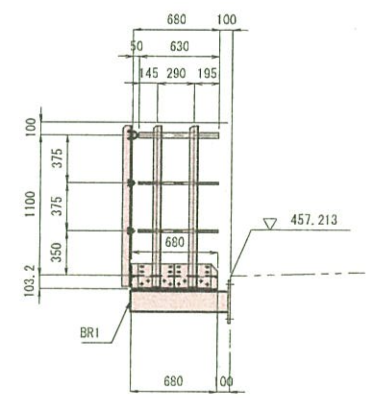

K-40 (製作数:2)
1 – PIPE φ42.7 x 2.3 x 630 (STK400)
2 – PIPE φ21.7 x 1.9 x 630 (STK400)
2 – L 65 x 65 x 6 x 1258
1 – PL 90 x 3.2 x 680
2 – PL 190 x 12 x 285 (SM400A)
8 – BN M16 x 45 (2-W)
8 – BN M10 x 35 (2-W)
2 – U.BOLT 呼び 32C
4 – U.BOLT 呼び 15C

F – F

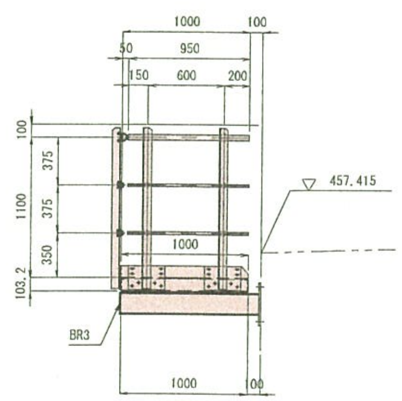

K-41 (製作数:2)
1 – PIPE φ42.7 x 2.3 x 950 (STK400)
2 – PIPE φ21.7 x 1.9 x 950 (STK400)
2 – L 65 x 65 x 6 x 1258
1 – PL 90 x 3.2 x 1000
2 – PL 190 x 12 x 285 (SM400A)
8 – BN M16 x 45 (2-W)
8 – BN M10 x 35 (2-W)
2 – U.BOLT 呼び 32C
4 – U.BOLT 呼び 15C

注)
1. 特記なき材質は、全てSS400とする。
2. Uボルト付き以外のナットは、全て緩み止めナットを使用すること。
3. 部材は、全て溶融亜鉛めっきとする。亜鉛の付着量は JIS H8641 HDZ55 とする。但し、ボルト・ナットおよび板厚 3.2mm未満の部材は HDZ35 とする。
4. ボルト孔は、メッキ付着量を考慮し、ボルト径+3mm を標準とする。
5. 床材に縞鋼板を使用する場合は、直径10mmの排水孔を間隔1m(0.7m) 程度に1箇所程度設けるのが良い。
6. 各部詳細は" 下部工検査路 (その16~18) " 参照のこと。

実施設計

平成 31年度　工事番号　第19–41320–0047号			
道路橋りょう整備(再復)工事(橋梁上部)			
下部工検査路(その15)			
縮尺	1:30	図面番号	482 / 499
測量		年月日	
設計	株式会社 建設技術研究所		吉井祐明
福島県 県中建設事務所			

下部工検査路(その16)　S=1:20

昇降梯子1<2>詳細

製作数：1<1>

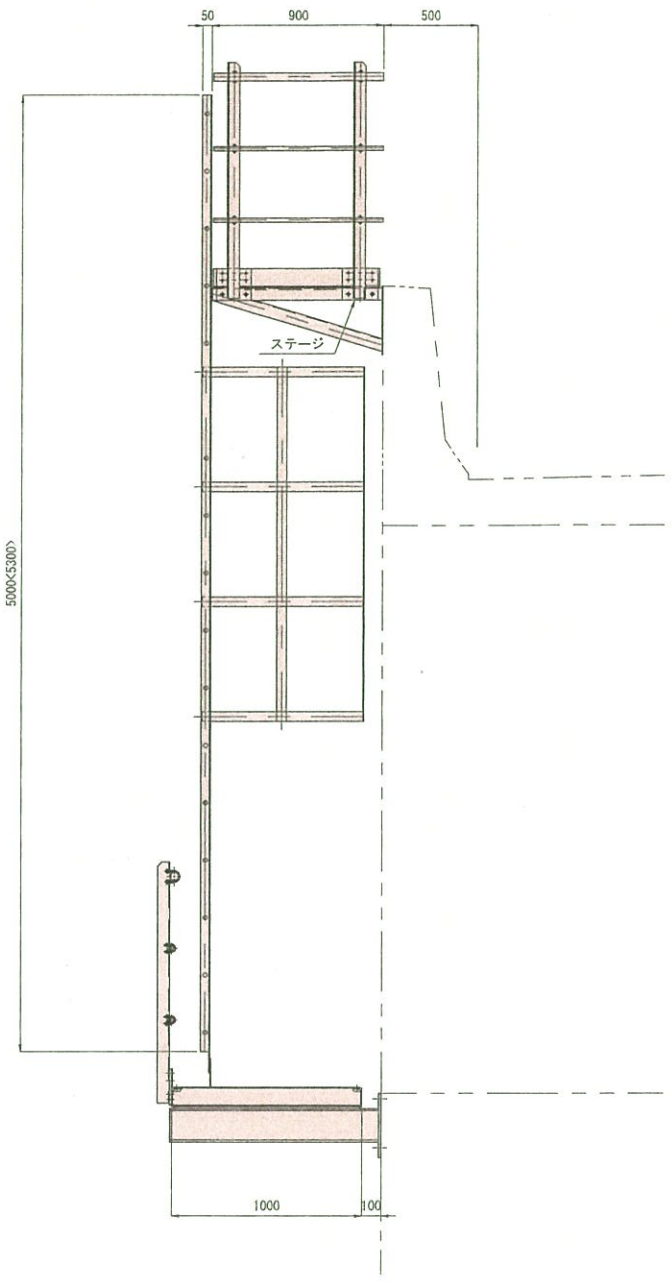

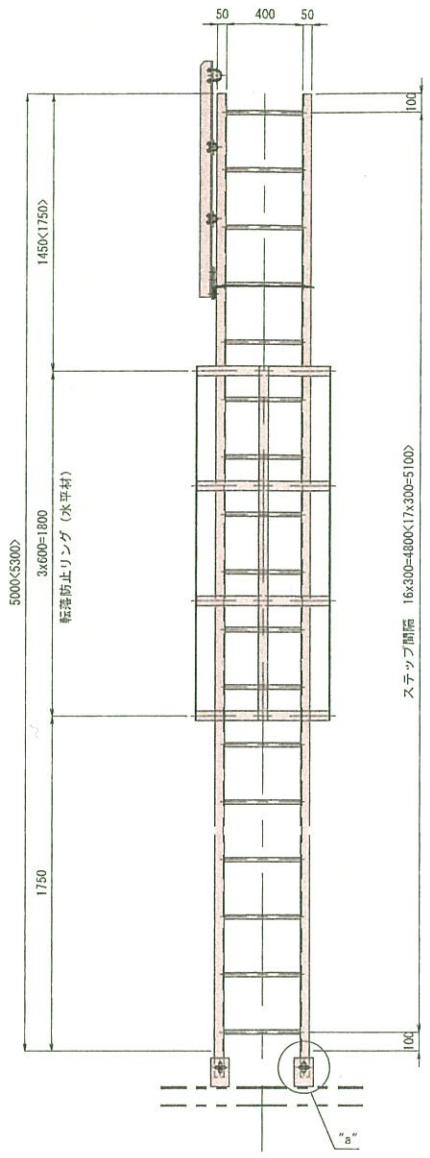

梯子材料
2 - L 50 x 50 x 6 x 5110<5410>
17<18> - RB φ22 x 430

転落防止リング材料
4 - FB 50 x 4.5 x 2407
3 - FB 50 x 4.5 x 1850
8 - BN M16 x 40 (2-W付)

梯子詳細　S=1:10

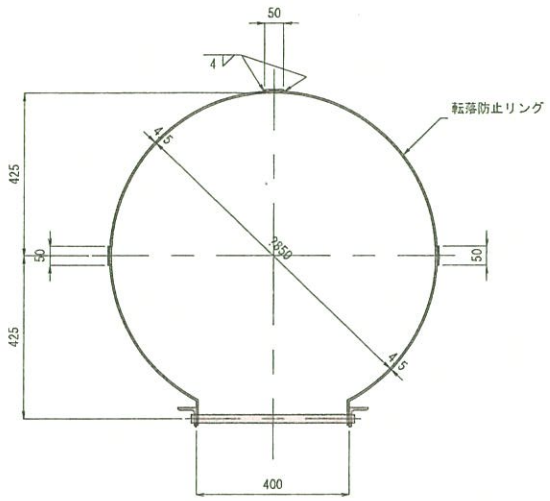

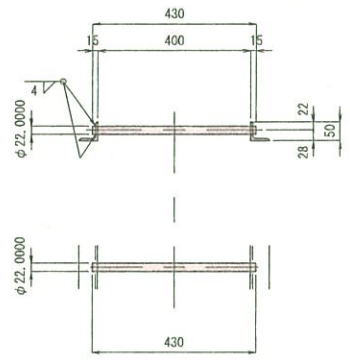

ステップ詳細　S=1:10

製作数：80

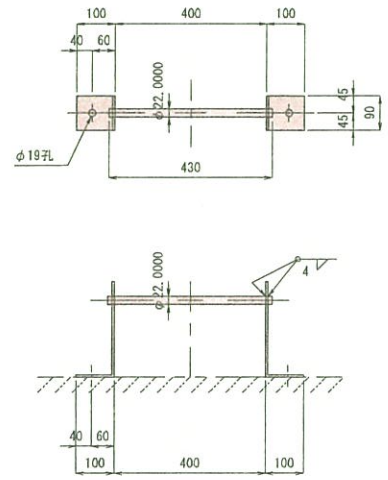

1 - RB　φ22 x 430
2 - FB　90 x 6 x 350
2 - 打込式アンカー　M16 x 125

"a"部詳細　S=1:5

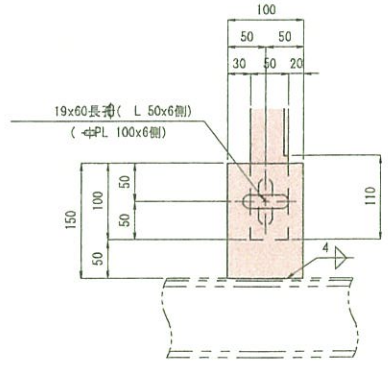

2 - PL　100 x 6 x 150 (SM400A)
2 - BN　M16 x 45 (2-W付)

注）
1. 特記なき材質は、全てSS400とする。
2. Uボルト付き以外のナットは、全て緩み止めナットを使用すること。
3. 部材は、全て溶融亜鉛めっきとする。
亜鉛の付着量は JIS H8641 HDZ55 とする。
但し、ボルト・ナットおよび板厚 3.2mm未満の部材は HDZ35 とする。
4. 昇降梯子は、下部工実測後製作のこと。

実施設計

平成 31年度　工事番号　第19-41320-0047号			
道路関係者 ① 長 ② 所 ③ 課 ④ 材料工 中野砂利採取所			
道路構りょう整備(再復)工事(橋梁上部)			
下部工検査路(その16)			
縮尺	1:20	図面番号	483 / 499
製図		年 月 日	主任 技術者
協力	株式会社 総技技術研究所		管理 技術者 吉井裕昭
福島県 県中建設事務所			

下部工検査路(その17)　S=1:10

ステージ詳細

(製作数：~~2~~)

平面図

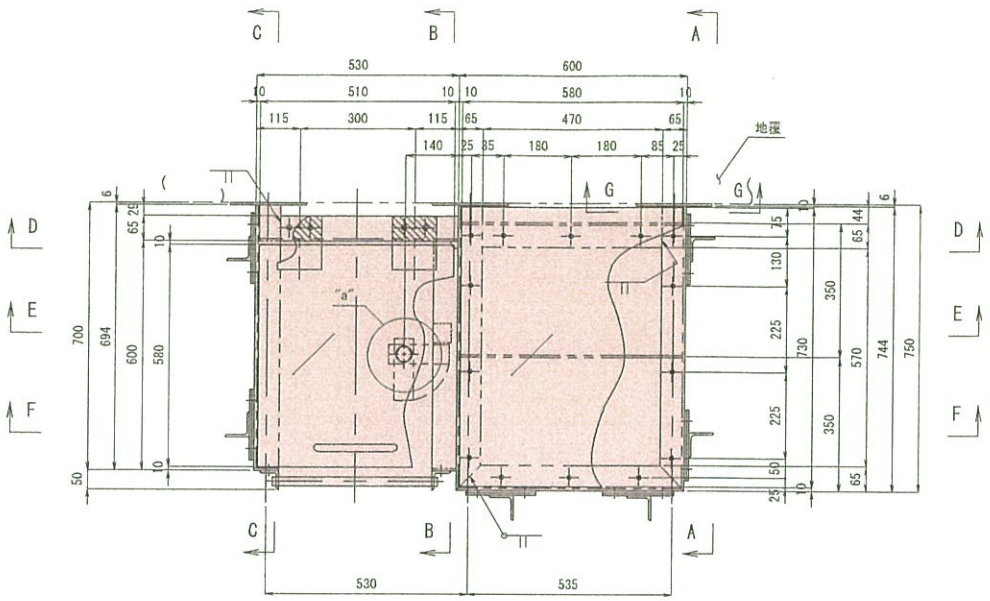

D － D

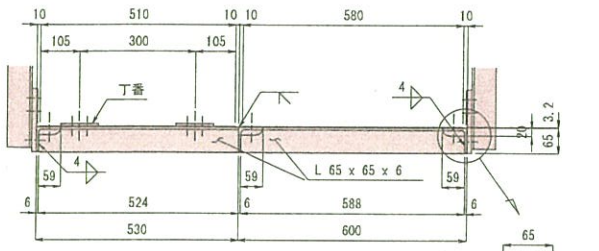

B － B

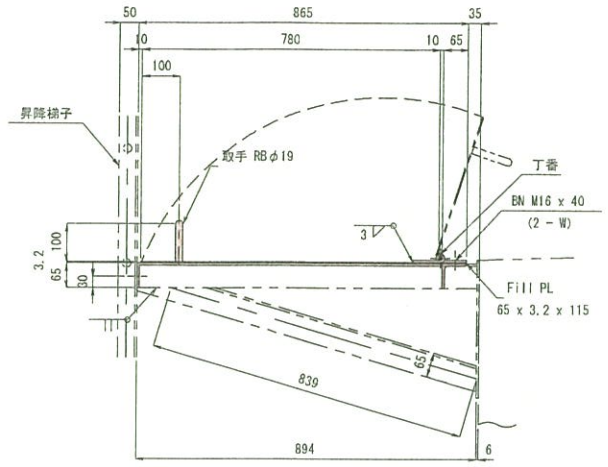

"a" 部詳細　S=1:5

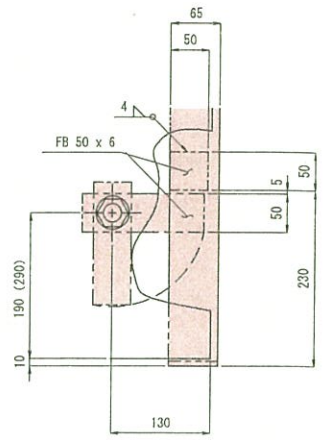

E － E

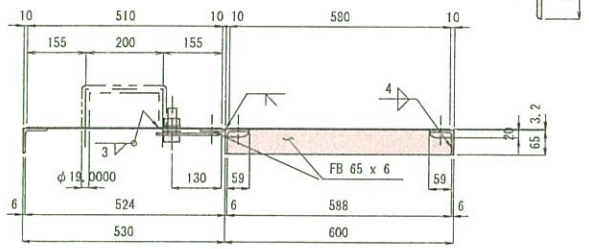

A － A

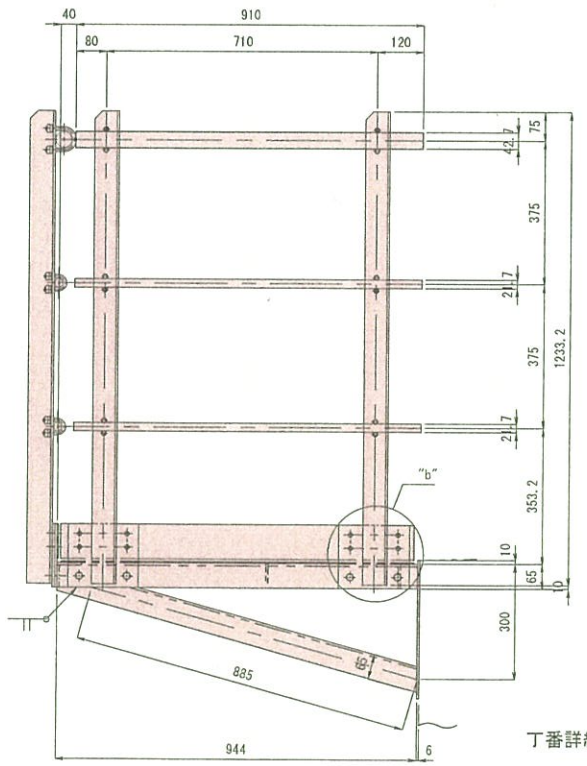

C － C

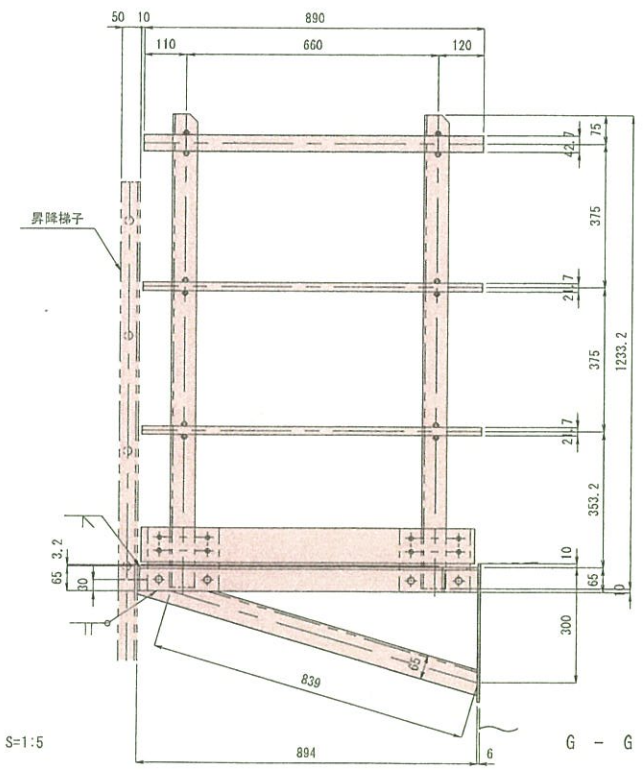

F － F

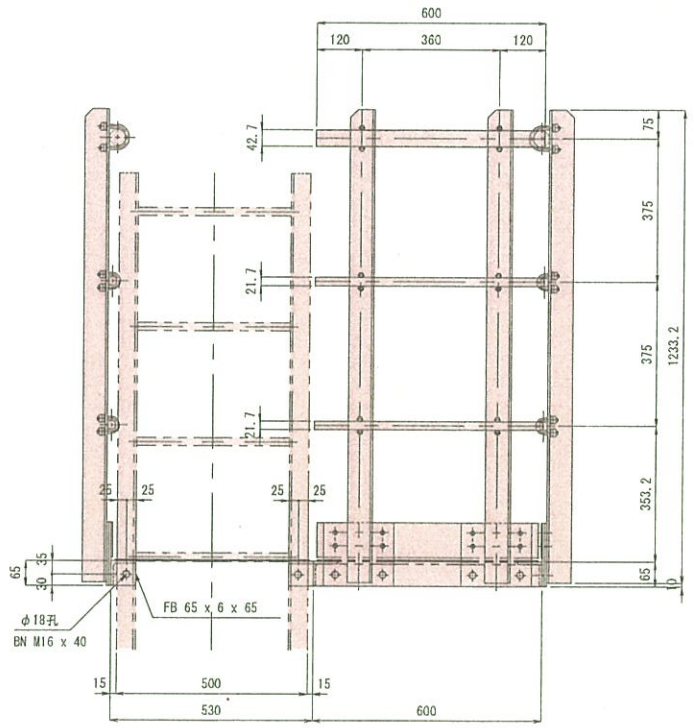

防護柵材料

- 1 － PIPE φ42.7 x 2.3 x 910 (STK400)
- 2 － PIPE φ21.7 x 1.9 x 910 (STK400)
- 1 － PIPE φ42.7 x 2.3 x 600 (STK400)
- 2 － PIPE φ21.7 x 1.9 x 600 (STK400)
- 1 － PIPE φ42.7 x 2.3 x 890 (STK400)
- 2 － PIPE φ21.7 x 1.9 x 890 (STK400)
- 6 － L 65 x 65 x 6 x 1233
- 6 － Uボルト 呼び32C
- 12 － Uボルト 呼び15C
- 12 － PL 165 x 6 x 185 (SM400A)
- 1 － PL 90 x 3.2 x 924
- 1 － PL 90 x 3.2 x 874
- 1 － PL 90 x 3.2 x 580
- 24 － BN M16 x 45 (2－W付)
- 12 － BN M10 x 35 (2－W付)

梯子蓋材料

- 1 － Ch PL 580 x 3.2 x 510
- 2 － Fill PL 65 x 3.2 x 115
- 1 － FB 50 x 6 x 160
- 1 － FB 50 x 6 x 50
- 1 － BN M24 x 70 (2－W付)
- 2 － 丁番
- 4 － BN M16 x 45 (2－W付)
- 1 － RB φ19 x 400

歩廊材料

- 1 － Ch PL 730 x 3.2 x 580
- 2 － L 65 x 65 x 6 x 744
- 1 － L 65 x 65 x 6 x 600
- 1 － L 65 x 65 x 6 x 588
- 1 － L 65 x 65 x 6 x 524
- 1 － L 65 x 65 x 6 x 688
- 1 － FB 65 x 6 x 588
- 1 － FB 65 x 6 x 659
- 1 － FB 65 x 6 x 65
- 1 － L 65 x 65 x 6 x 979
- 2 － L 65 x 65 x 6 x 931
- 14 － BN M10 x 30 (2－W付)
- 2 － BN M16 x 40 (2－W付)
- 3 － PL 200 x 6 x 360 (SM400A)
- 24 － 打込式アンカー M16 x 100

丁番詳細　S=1:5

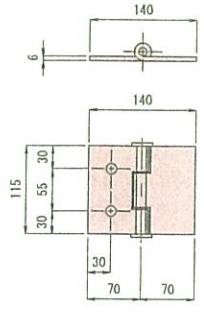

G － G

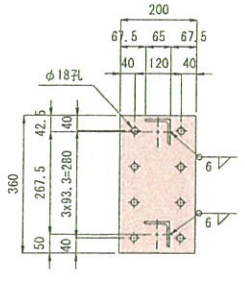

"b" 部詳細　S=1:5

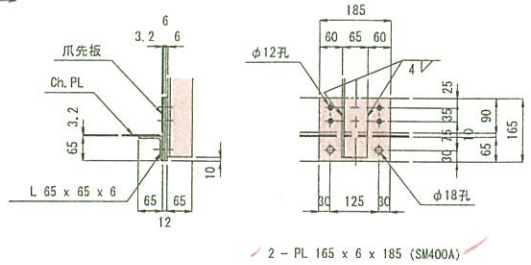

- 2 － PL 165 x 6 x 185 (SM400A)
- 2 － BN M16 x 45 (2－W付)
- 4 － BN M10 x 35 (2－W付)

注)

1. 特記なき材質は、全てSS400とする。
2. Uボルト付き以外のナットは、全て緩み止めナットを使用すること。
3. 部材は、全て溶融亜鉛めっきとする。
   亜鉛の付着量は JIS H8641 HDZ55 とする。
   但し、ボルト・ナットおよび板厚 3.2mm未満の部材は HDZ35 とする。
4. 昇降梯子は、下部工実測後製作のこと。

実施設計

平成 31年度　工事番号　第19-41320-0047号			
道路橋りょう整備(再復)工事(橋梁上部)			
下部工検査路(その17)			
縮尺	1:10	図面番号	484 / 499
測量		年 月 日	主任 技術者
設計	株式会社 総研技術研究所		管理 技術者 吉井裕明
福島県 県中建設事務所			

下部工検査路（その18）　S=1:10

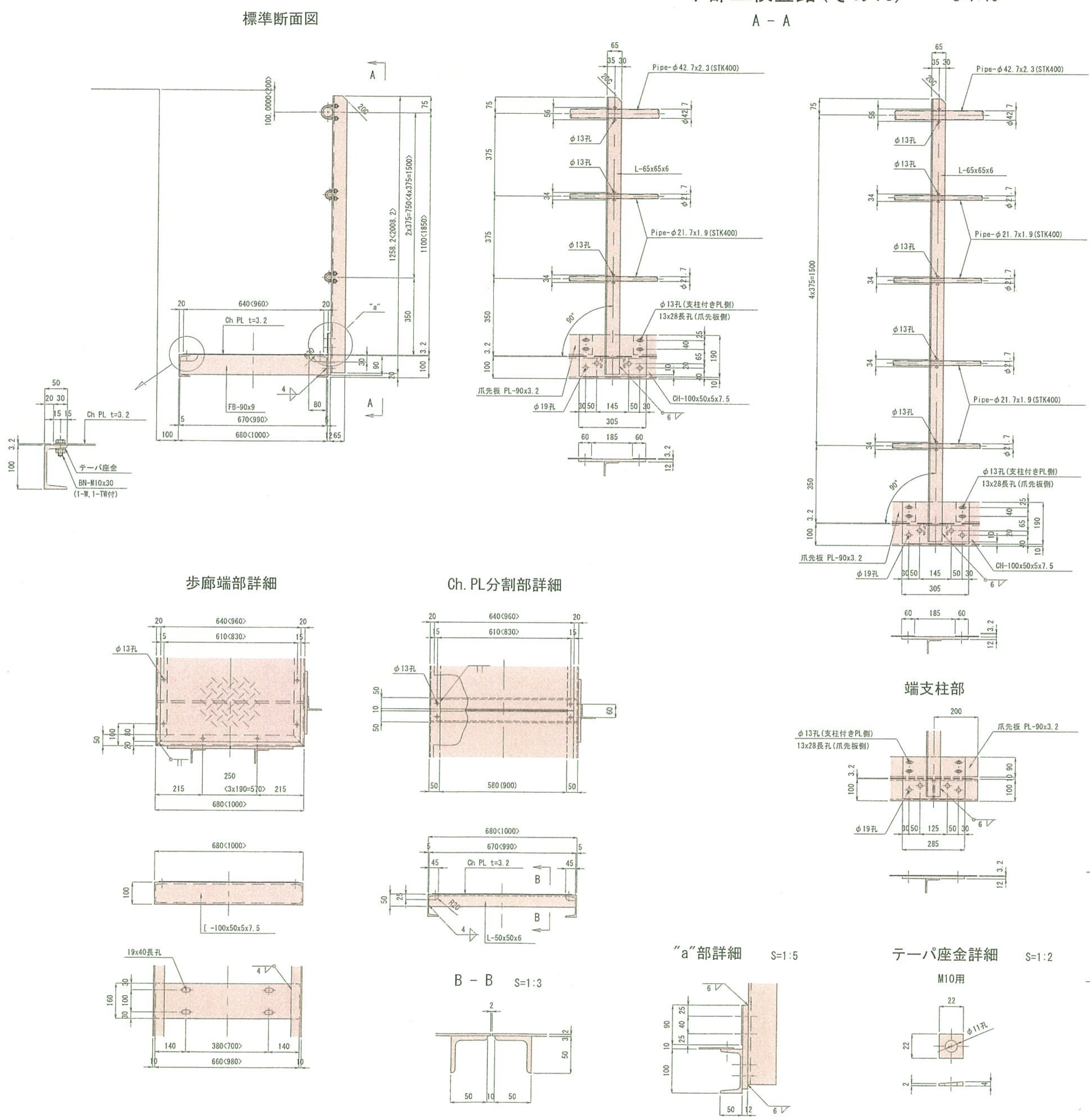

受台詳細

BRn（製作数:n）

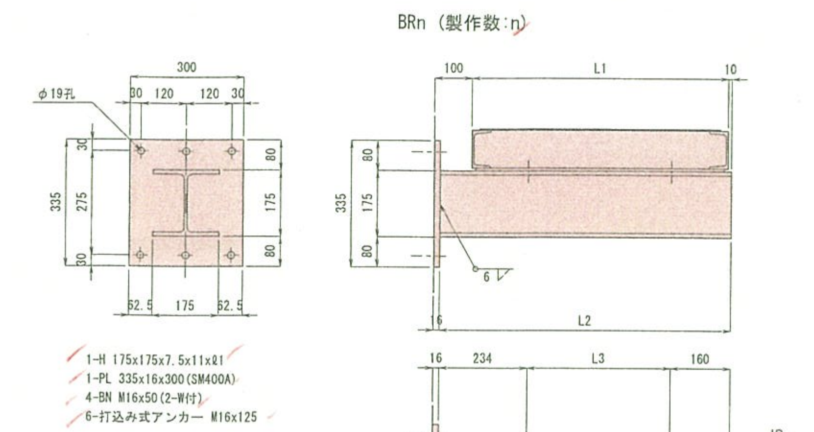

- 1-H 175x175x7.5x11xℓ1
- 1-PL 335x16x300(SM400A)
- 4-BN M16x50(2-W付)
- 6-打込み式アンカー M16x125

	L1	L2	L3	ℓ1	n
BR1	680	774	380	774	76
BR3	1000	1094	700	1094	4
BR4	980	1074	680	1074	2
BR5	1190	1284	890	1284	2

BR2（製作数:59）

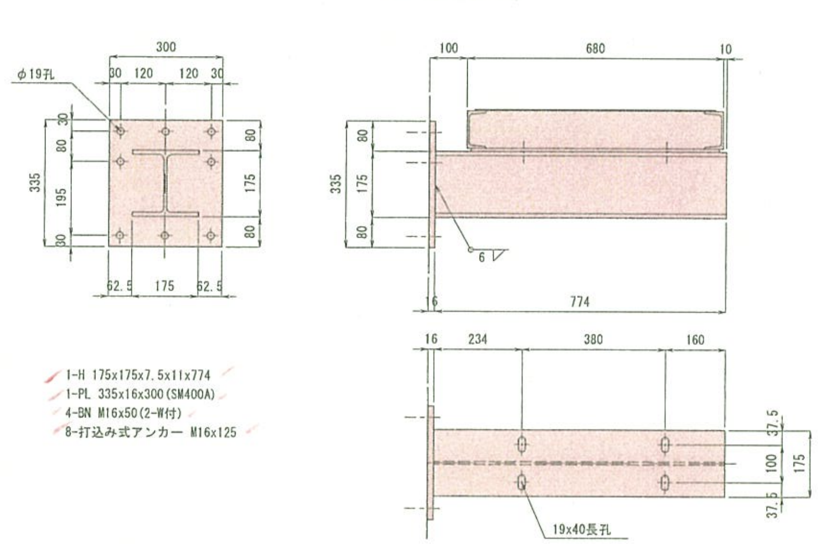

- 1-H 175x175x7.5x11x774
- 1-PL 335x16x300(SM400A)
- 4-BN M16x50(2-W付)
- 8-打込み式アンカー M16x125

Uボルト詳細　S=1:2

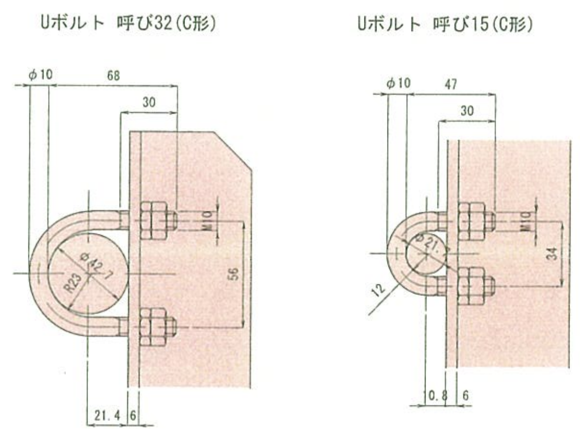

注）
1. 特記なき材質は、全てSS400とする。
2. Uボルト付き以外のナットは、全て緩み止めナットを使用すること。
3. 部材は、全て溶融亜鉛めっきとする。
亜鉛の付着量は JIS H8641 HDZ55 とする。
但し、ボルト・ナットおよび板厚 3.2mm未満の
4. 〈 〉内寸法は、橋台昇降梯子部検査路歩廊幅。

実施設計

平成 31年度　工事番号　第19-41320-0047号			
[illegible] 小野新町地内			
道路橋りょう整備（再復）工事（橋梁上部）			
下部工検査路（その18）			
縮尺	1:10	図面番号	485 / 499
測量		年月日 主任技術者	
設計	株式会社 建設技術研究所	管理技術者	青井裕昭
福島県 県中建設事務所			

伸縮装置(その1)

(A1, A2)

A2 横断面図 S=1/50

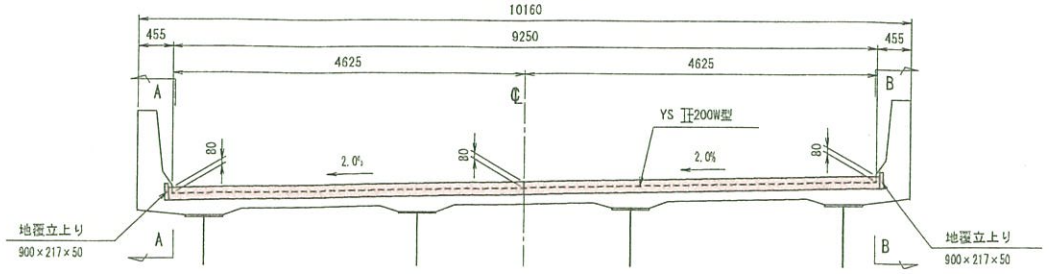

A2 平面図 S=1/50

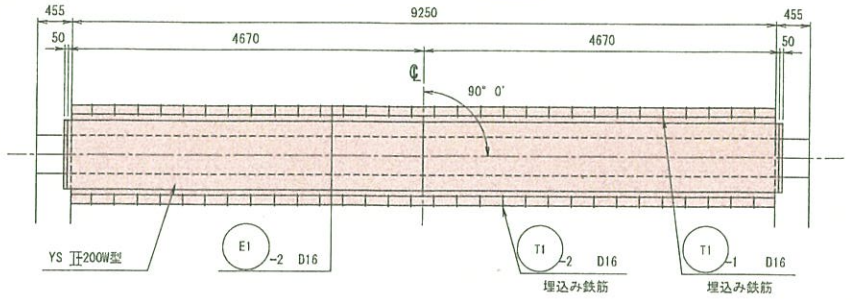

A1 横断面図 S=1/50

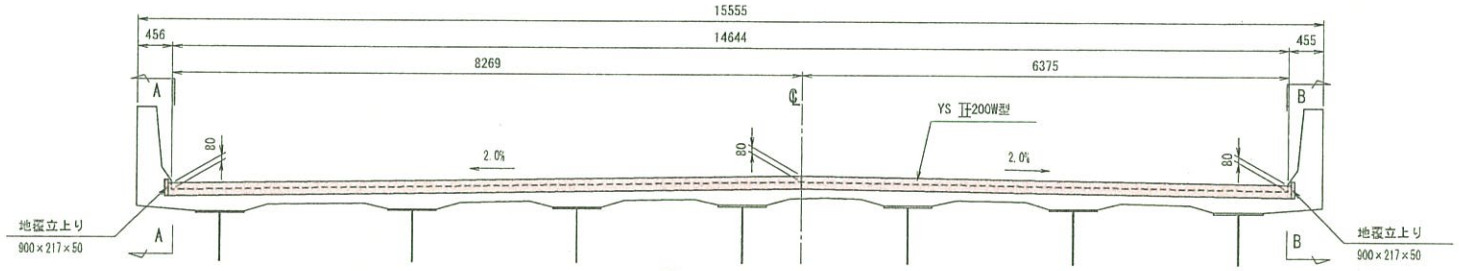

A1 平面図 S=1/50

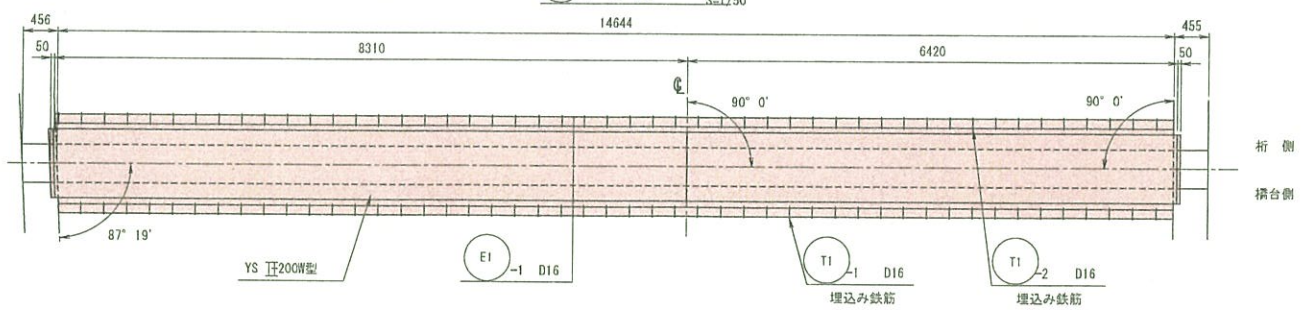

取付断面図 S=1/5

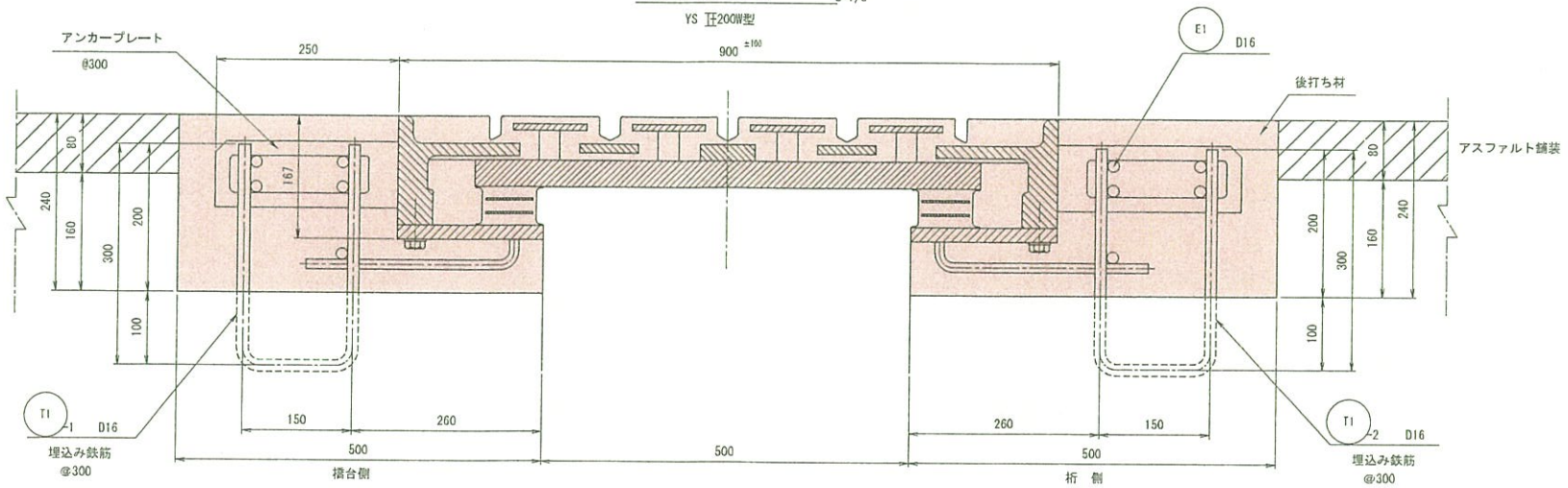

配置図 S=1/600

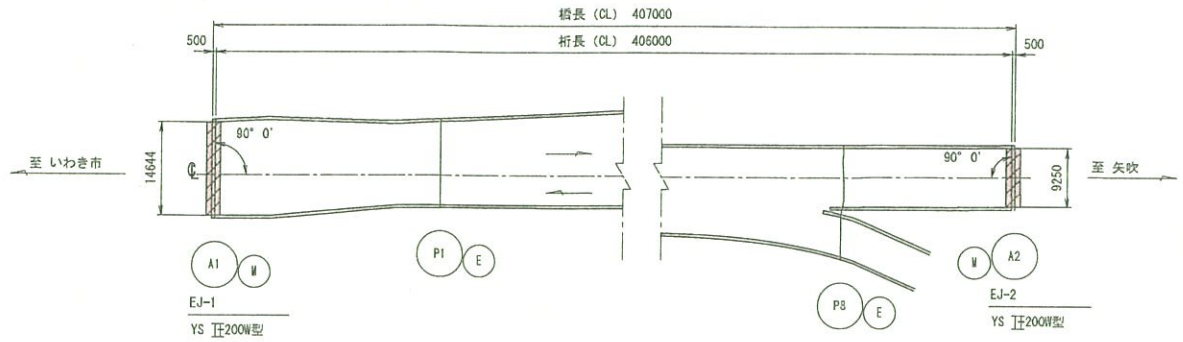

伸縮装置取付工事材料表

材料名	種類	寸法	数量	摘要
ゴムジョイント	YS Ⅱ型200W型	900×167×8310	1 本	左87° 30' 切断　合計 24.07 m
		900×167×6420	1 本	
		900×167×4670	2 本	
地覆立上り	YS Ⅱ型200W型用	900×217×50	4 本	合計 0.2 m
後打ち材	コンクリート	600×167×23894	2.394 m^3	合計 4.138 m^3
		1000×73×23894	1.744 m^3	
補強鉄筋	E1-1	10-D16×15600	243.4 kg	合計 395.2 kg
	E1-2	10-D16×9730	151.8 kg	
埋込み鉄筋	T1-1	78-D16×750	91.3 kg	下部工
	T1-2	79-D16×750	92.4 kg	上部工
ステンレスカバー		700W×770L×3t	4 枚	90W×770L×3t 座付き
		700W×770L×3t	4 枚	
		700W×245L×3t	4 枚	90W×243L×3t 座付き
		700W×243L×3t	4 枚	
コンクリートアンカー (M12)	六角穴付きボタンボルト (M12×25L)	平座金 (M14)	48 本	

※ ステンレスカバーの寸法詳細は、現地測定のうえ縦断勾配を考慮して決定する。

補強鉄筋加工図

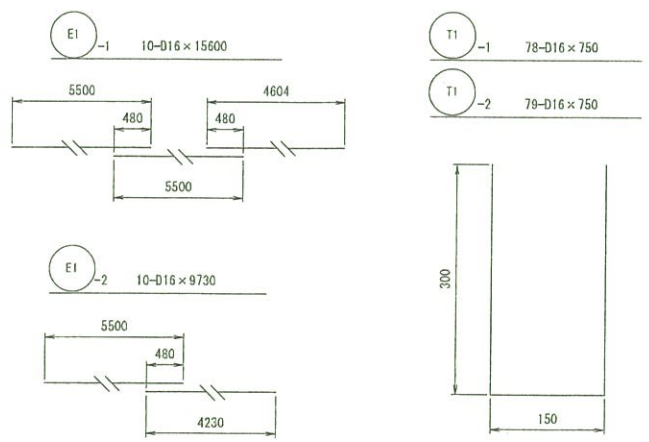

実施設計

平成 31年度　工事番号　第19-41320-0047号				
公園緑地建設 ① 道路 ② 河川 ③ 砂防 ④ 海岸				水質保全施設
道路構りょう整備(再復)工事(橋梁上部)				
伸縮装置(その1)				
縮尺	図示	図面番号		486 / 499
製図		年 月 日	主任 技術者	
受託	株式会社 総技技術研究所		管理 技術者	青井裕明
福島県 県中建設事務所				

伸縮装置(その2)

(地覆部)

A1 左地覆部詳細図 S=1/15

(A-A 矢視)

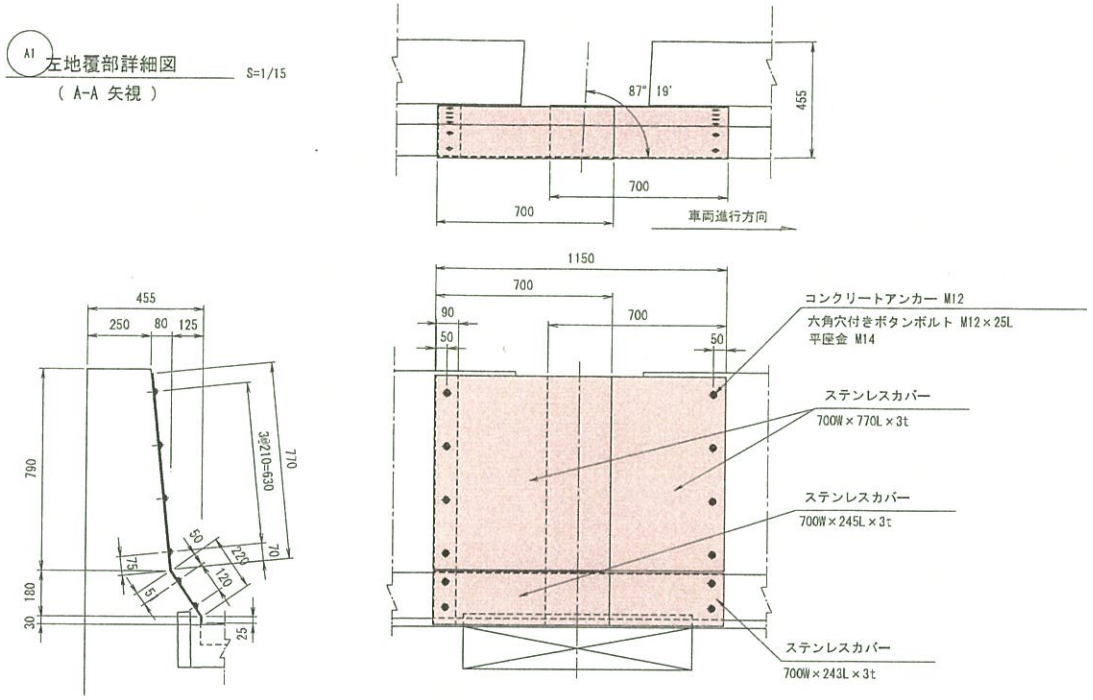

A1 右地覆部詳細図 S=1/15

(B-B 矢視)

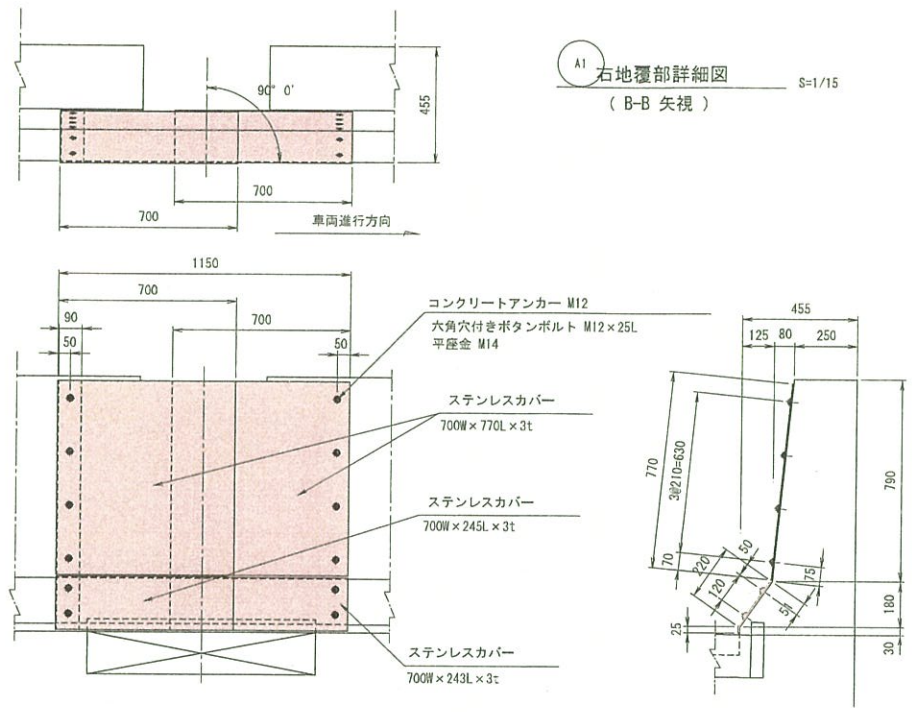

A2 左地覆部詳細図 S=1/15

(A-A 矢視)

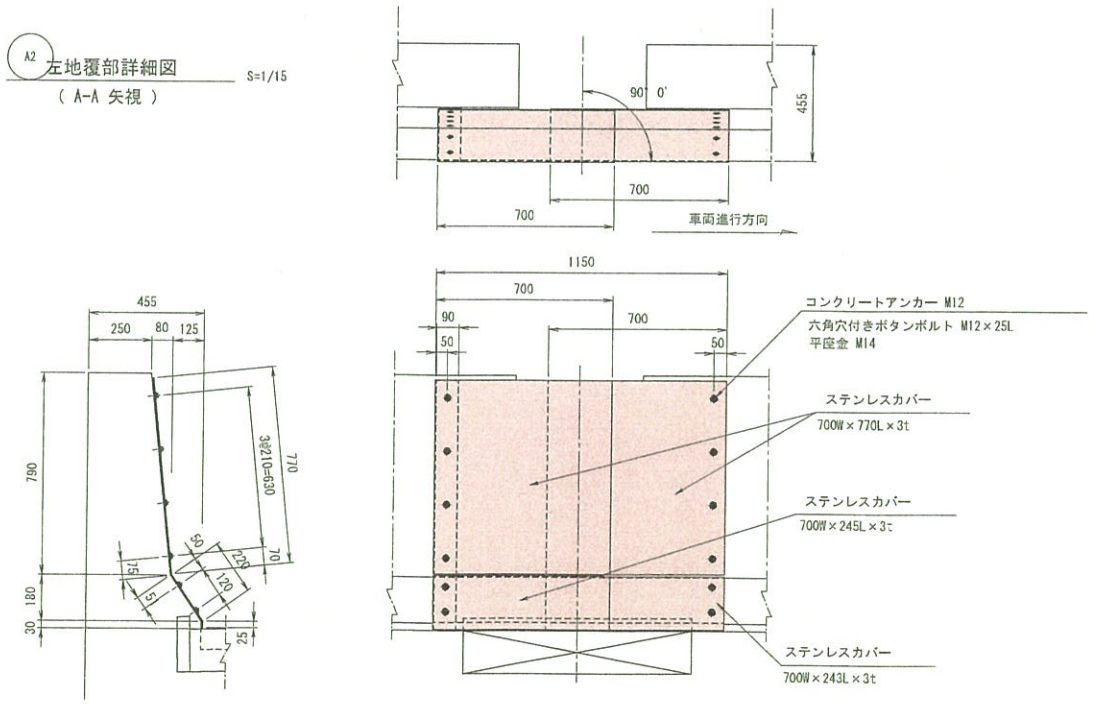

A2 右地覆部詳細図 S=1/15

(B-B 矢視)

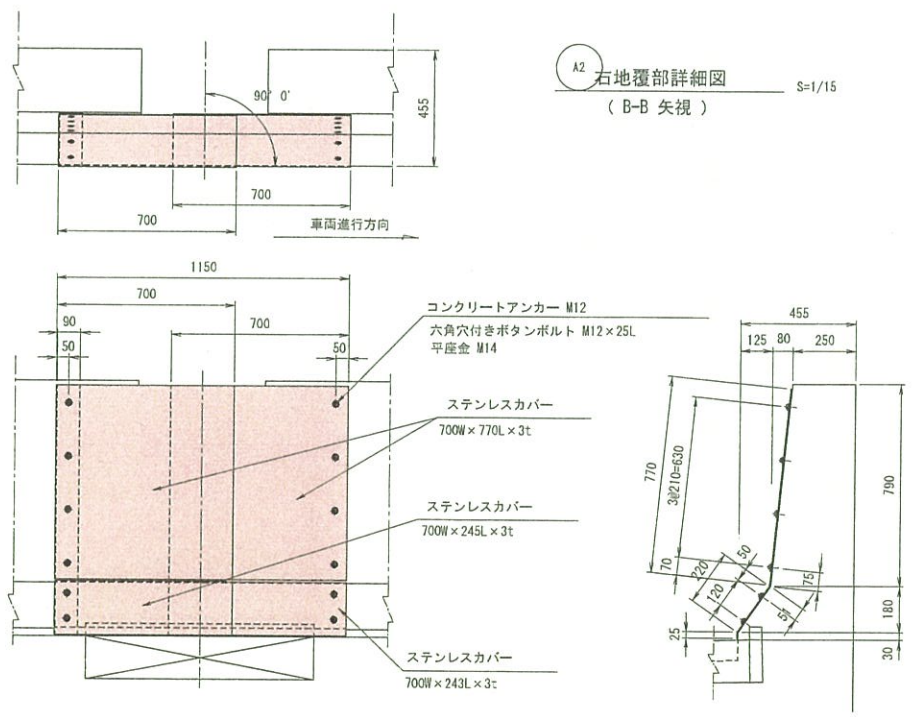

実施設計

平成 31年度 工事番号 第19-41320-0047号				
道路橋りょう整備(再復)工事(橋梁上部)				
伸縮装置(その2)				
縮尺	図示	図面番号		487 / 499
検査		年 月 日	主任 技術者	
TEL	株式会社 総技技術研究所		管理 技術者	青井裕明
福島県 県中建設事務所				

落下物防止柵（その１）

H=1000

平　面　図　S=1:200

（寸法線はアンカー中心線上で突長を示す）

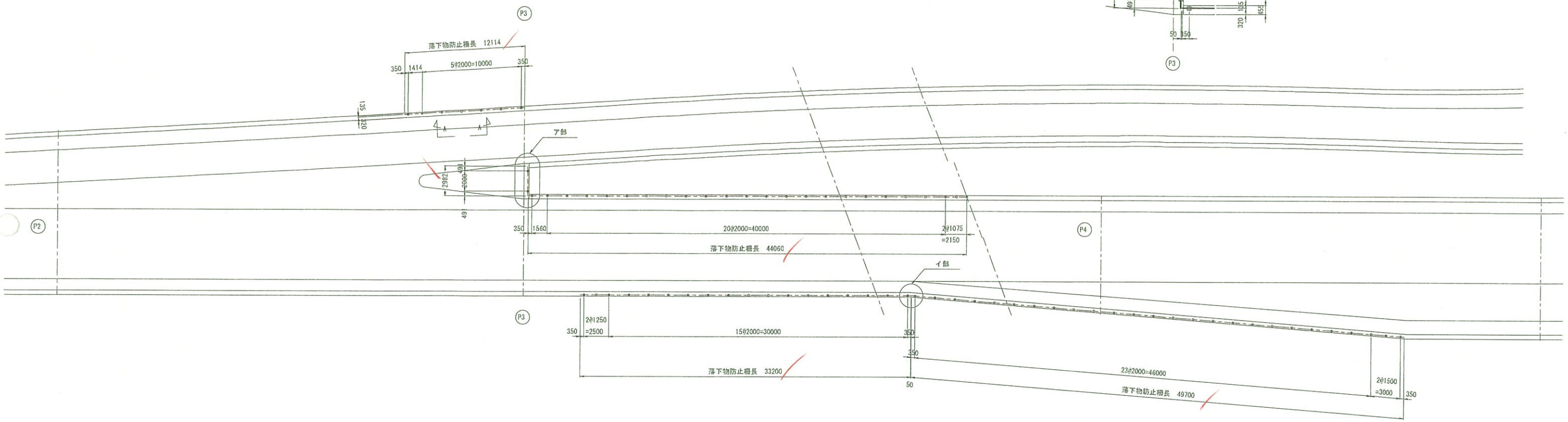

ア部詳細　S=1:100

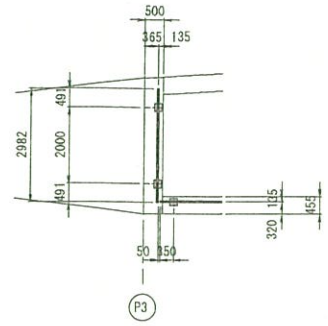

イ部詳細　S=1:100

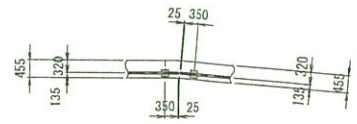

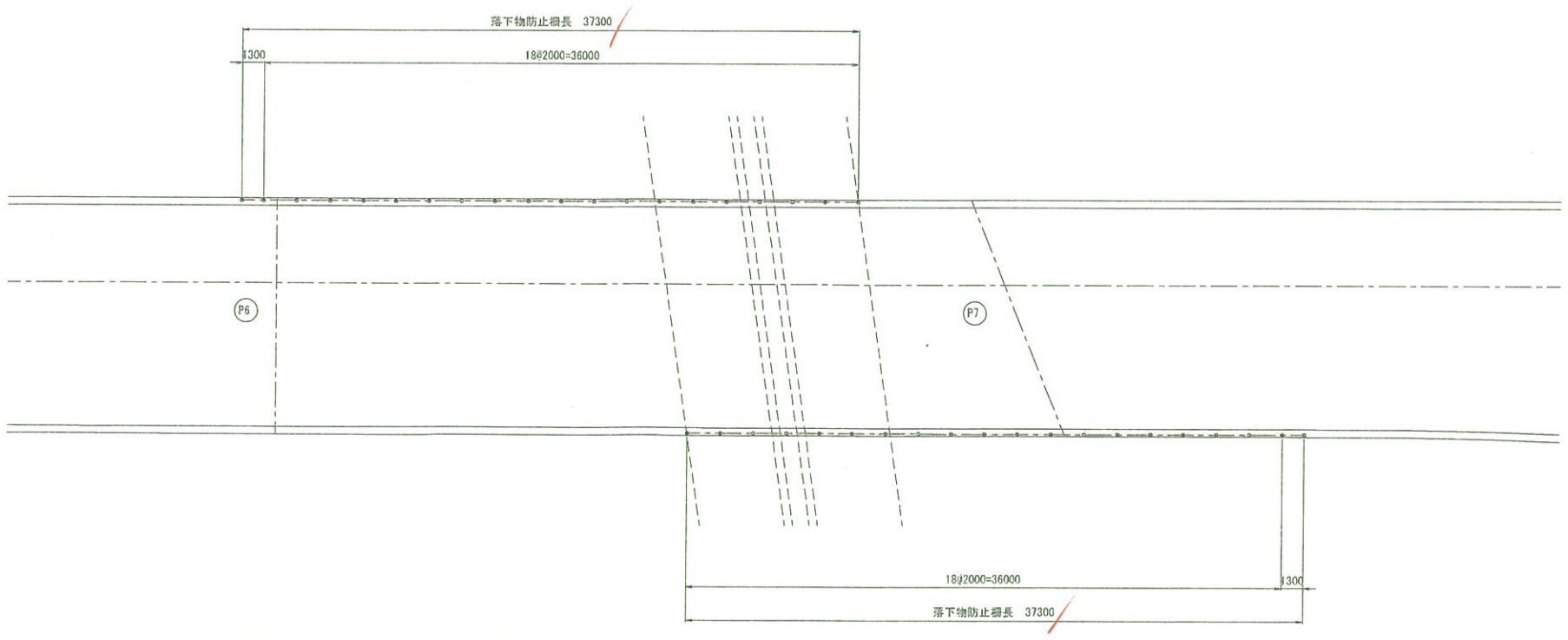

実施設計

平成 31年度　工事番号　第19-41320-0047号				
各関係者欄	長	副所長	所	主任技術者	所内確認
道路構りょう整備（再復）工事（橋梁上部）				
落下物防止柵（その1）				
縮尺	図示	図面番号		48 / 49
測量		年月日	主任技術者	
設計	株式会社 総技技術研究所		管理技術者	青井裕司
福島県 県中建設事務所				

落下物防止柵（その２）

H=1000

取付図　S=1:20

A-A矢視

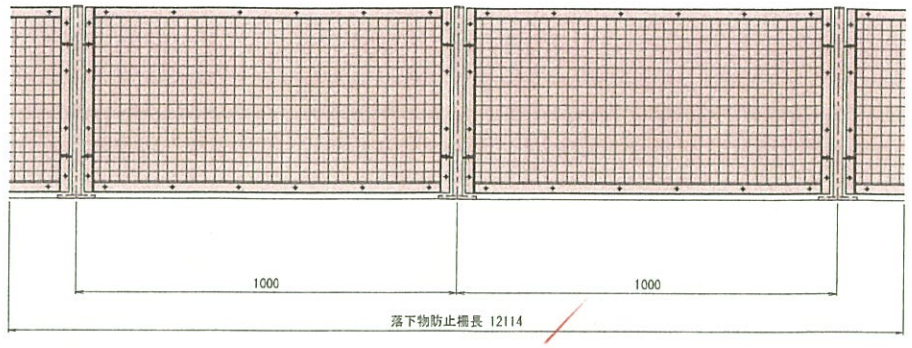

品名	寸法	材質	数量	単重	重量	備考
		落下物防止柵				
フェンス支柱	□ 50X50X3.2	STKR400	11	9.41 Kg/本	104	
パネル枠	L 50X50X6X1820	SS400	20	4.43 Kg/m	161	
パネル枠	L 50X50X6X970	SS400	20	4.43 Kg/m	86	縦
パネル枠取付板	PL44X6X44	SS400	40	0.09 Kg/コ	4	
押さえ板	FB25X4.5X1905	SS400	20	0.88 Kg/m	34	
押さえ板	FB25X4.5X880	SS400	20	0.88 Kg/m	15	縦
溶接金網	970X1900Xφ5	SWM	10	6.16 Kg/m²	114	(50X50)
セットボルト	M10X40 (B,N,W,SW)	4.8以上	40	0.06 Kg/本	2	
セットボルト	M8X35 (B,N,W,SW)	4.8以上	200	0.03 Kg/本	6	
アンカーボルト	M20X250 (B,N,W,SW)	4.6以上	44	0.85 Kg/本	37	
アンカープレート	PL50X12X160	SS400	11	0.75 Kg/コ	8	
				(10m当たり) Σ=	571 Kg	
落下物防止柵長 ＝ 12114+2982+44060+33200+49700+37300+37300 ＝ 216656						
R 加工 ＝ 0						
勾配エキストラ ＝ 0 (縦断)						
勾配エキストラ ＝ 216656 (横断)						
突合せ加工 ＝ 0						(1812SA)

注　記

1. 表面処理－－－亜鉛メッキ
2. 支柱の製作勾配－－－0% (縦断)
   －－－5% (横断)
3. アンカーボルト取付は、地覆天端に直角に取付けること

詳細図　S=1:10

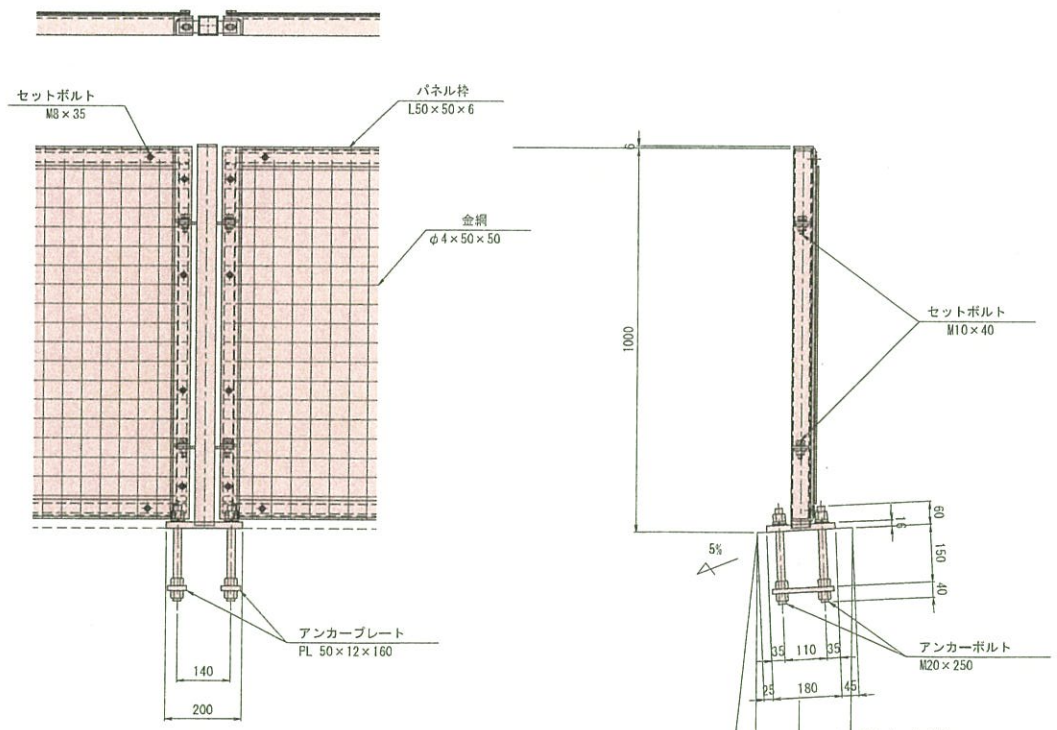

ベースプレート

(t=16)

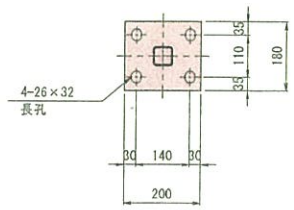

掛違部詳細図　S=1:10

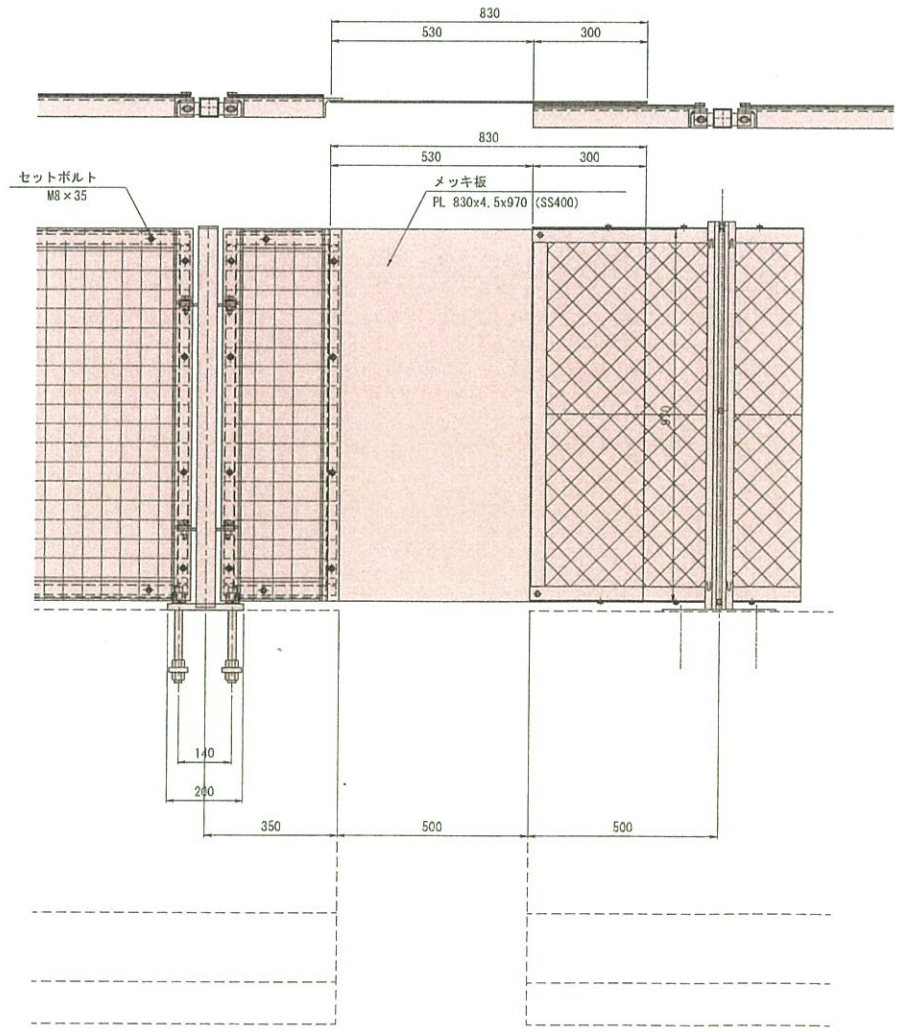

本線側　　P3橋　　ランプ側

実施設計

平成 31年度　工事番号　第19-41320-0047号				
土木部 ① 道路 ② 河川 ③ 砂防 ④ 港湾空港				中部建設事務所
道路構りょう整備(再復)工事(構梁上部)				
落下物防止柵（その2）				
縮尺	図示	図面番号		489 / 489
測量	-	年 月 日	主任 技術者	
設計	株式会社 建設技術研究所		管理 技術者	吉井裕明
福島県 県中建設事務所				

剥落防止対策工　S=1:600

側面図

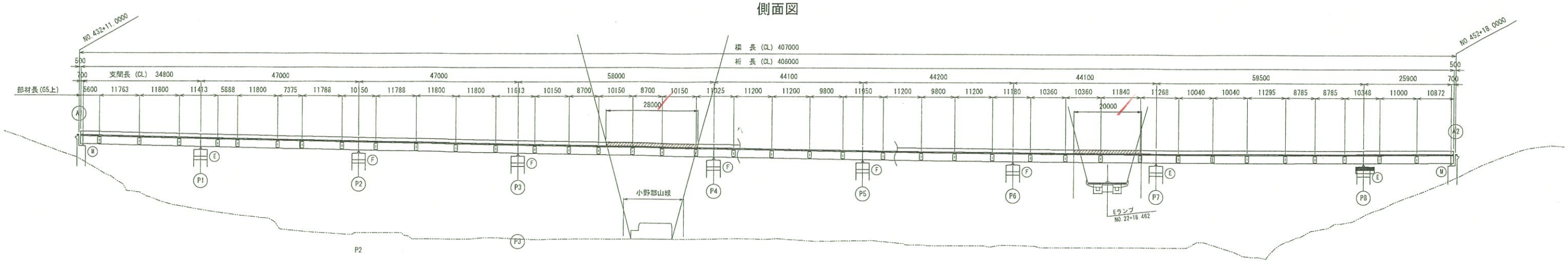

：剥落防止対策範囲

平面図

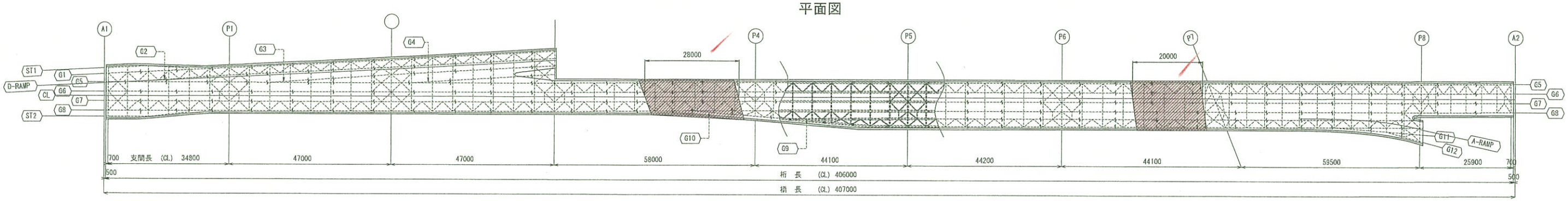

：剥落防止対策範囲

断面図　S=1:100

P3～P4

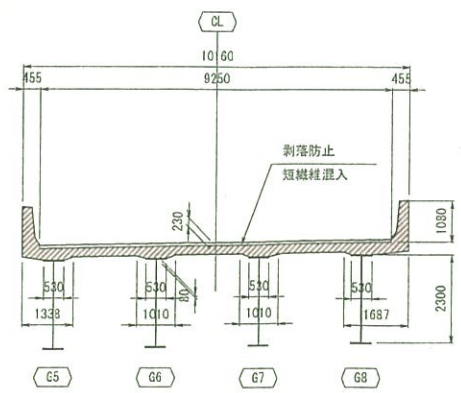

P6～P7

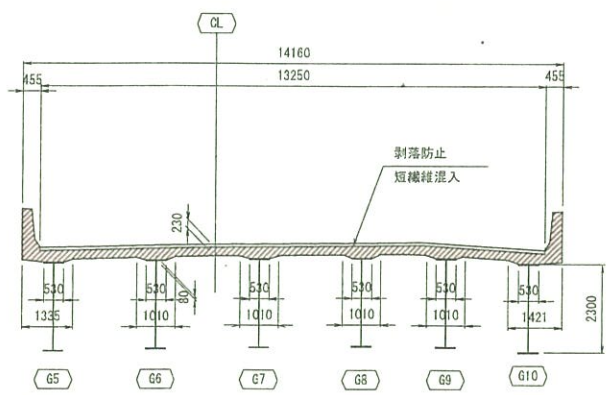

実施設計

平成 31年度　工事番号　第19-41320-0047号				
道路管理者	国	自治	市	小野郡町	村	入手	小野郡町地内
道路構りょう整備(再復)工事(橋梁上部)				
剥落防止対策工				
縮尺	図示	図面番号		490 / 499
製図		年 月 日	主任 技術者	
設計	株式会社 総技技術研究所		管理 技術者	青井裕昭
福島県 県中建設事務所				

塗装範囲図　S=1:400

平面図（A1～P4）

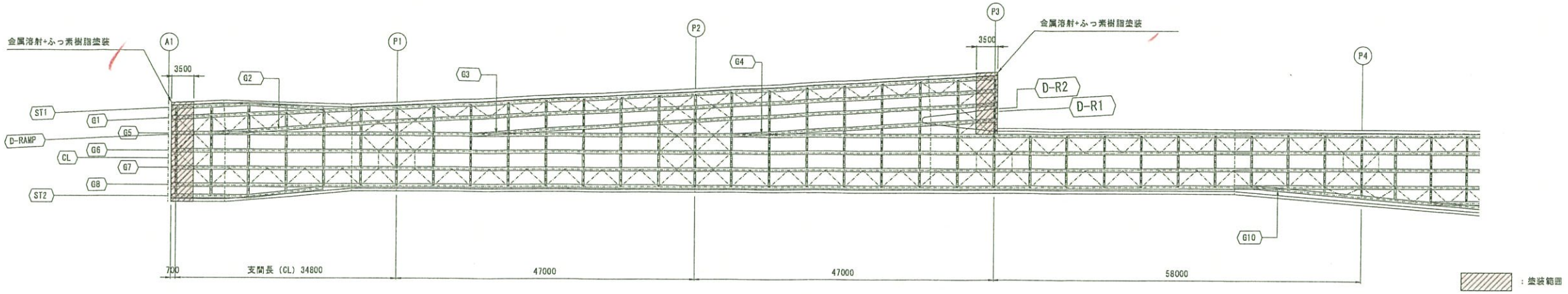

平面図（P4～A2）

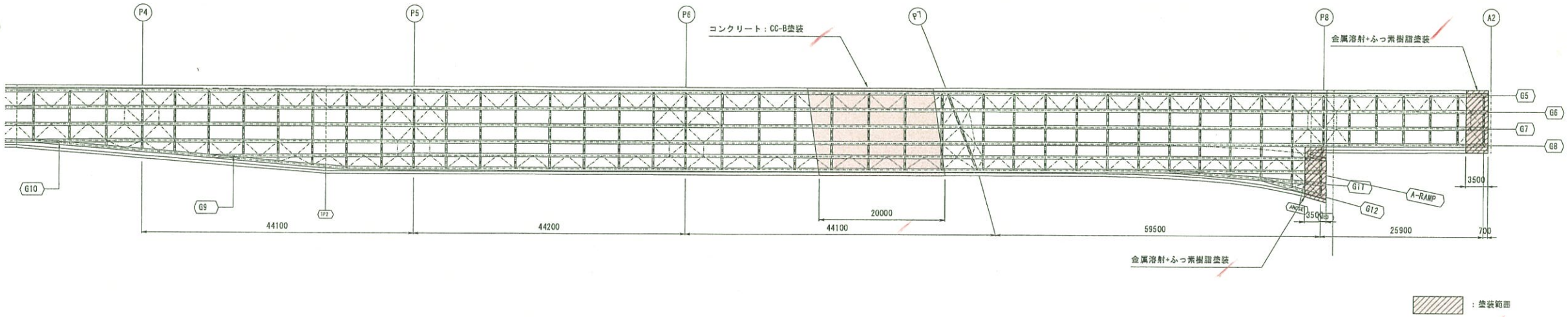

凍結抑制剤影響範囲（P6～P7径間）

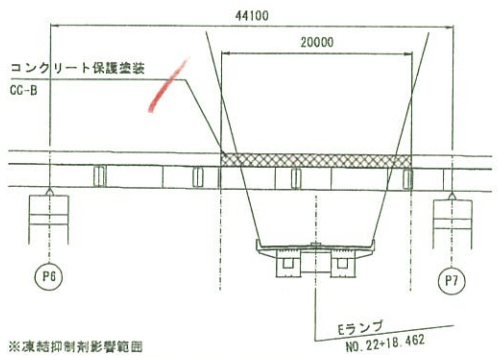

※凍結抑制剤影響範囲
床板下面、壁高欄外面に保護塗装（CC-B）を施す。

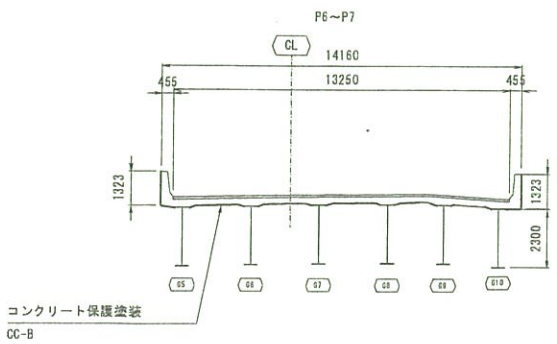

断面図　S=1:150

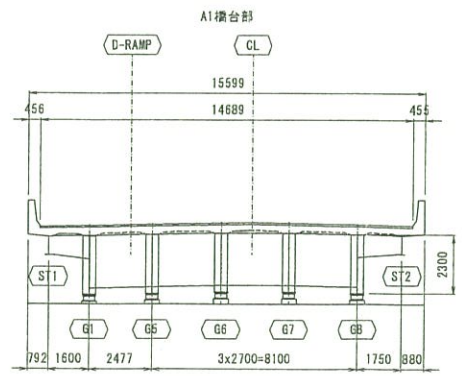

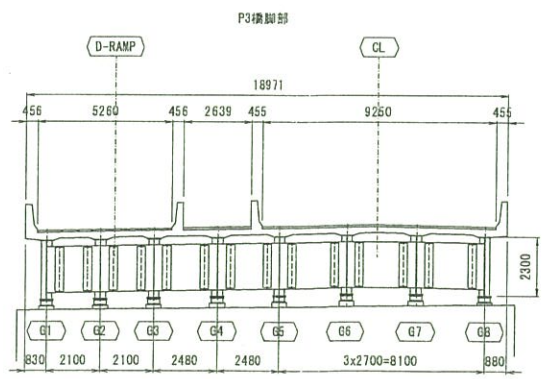

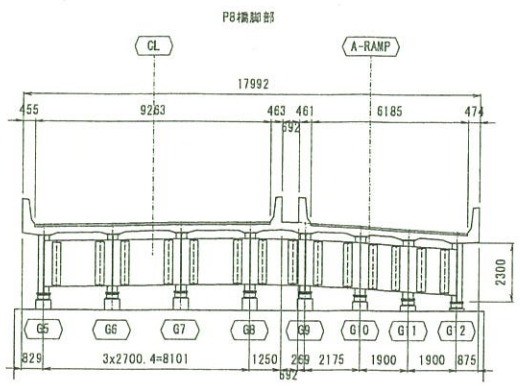

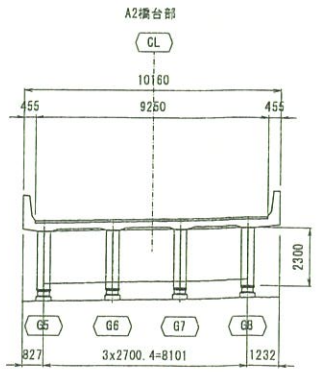

塗装詳細図

金属溶射+ふっ素樹脂塗装（一般部）

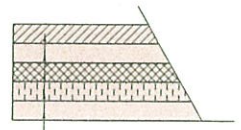

- ふっ素樹脂塗料上塗（上塗）
- ふっ素樹脂塗料用中塗（中塗）
- 封孔処理剤 スプレー塗装（封孔処理）
- 亜鉛・アルミニウム合金（金属溶射）
- ブラスト処理 ISO Sa 2 1/2（前処理）

金属溶射+ふっ素樹脂塗装（添接部）

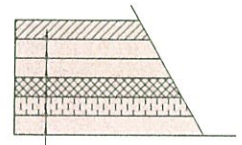

- ふっ素樹脂塗料上塗（上塗）
- ふっ素樹脂塗料用中塗（中塗）
- 超膜厚形エポキシ樹脂塗料
- 封孔処理剤 スプレー塗装（封孔処理）
- 亜鉛・アルミニウム合金（金属溶射）
- ブラスト処理 ISO Sa 2 1/2（前処理）

CC-B

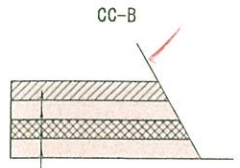

- コンクリート塗装用柔軟性ふっ素樹脂塗料上塗（上塗）
- コンクリート塗装用柔軟性エポキシ樹脂塗料中塗（中塗）
- コンクリート塗装用エポキシ樹脂パテ（前処理）
- コンクリート塗装用エポキシ樹脂プライマー（前処理）

実施設計

平成 31年度　工事番号　第19-41320-0047号				
首都圏整備局　区　郡　町　市　郡　村大字　小字新町地内				
道路橋りょう整備（再復）工事（橋梁上部）				
塗装範囲図				
縮尺	図示	図面番号		491 / 499
調査		年月日	主任技術者	
設計	株式会社 建設技術研究所		管理技術者	青井裕昭
福島県 県中建設事務所				

A1橋台構造図（その１） S=1:100

1 － 1

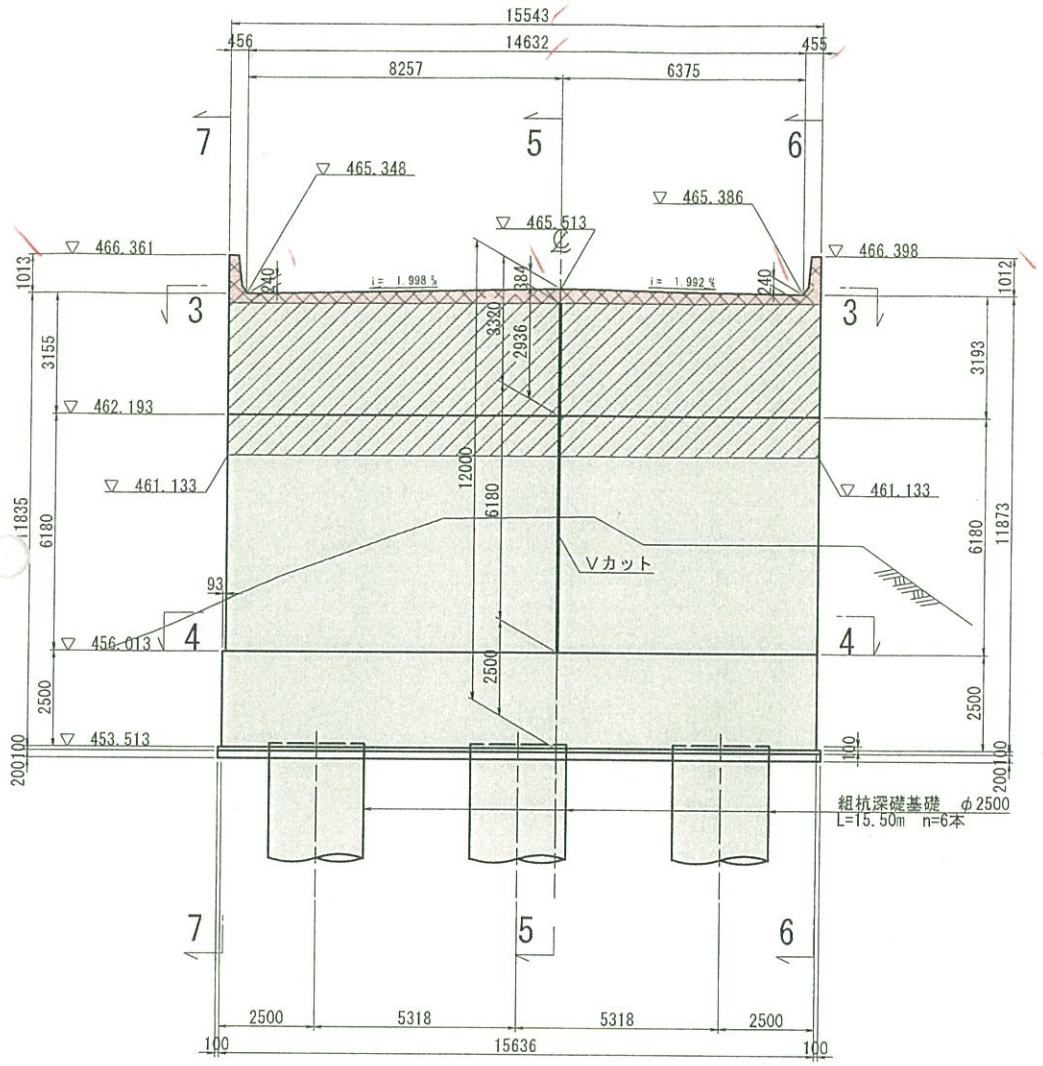

2 － 2

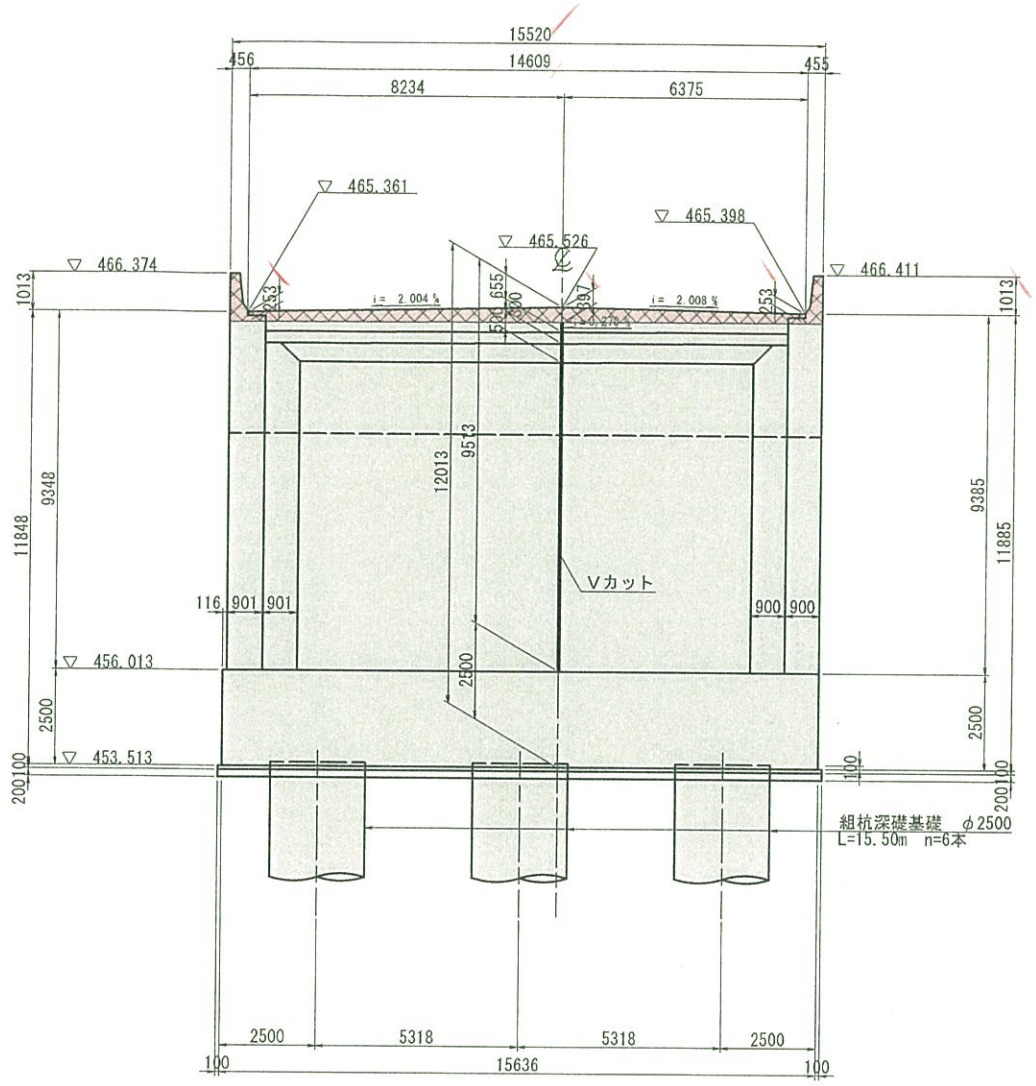

5 － 5

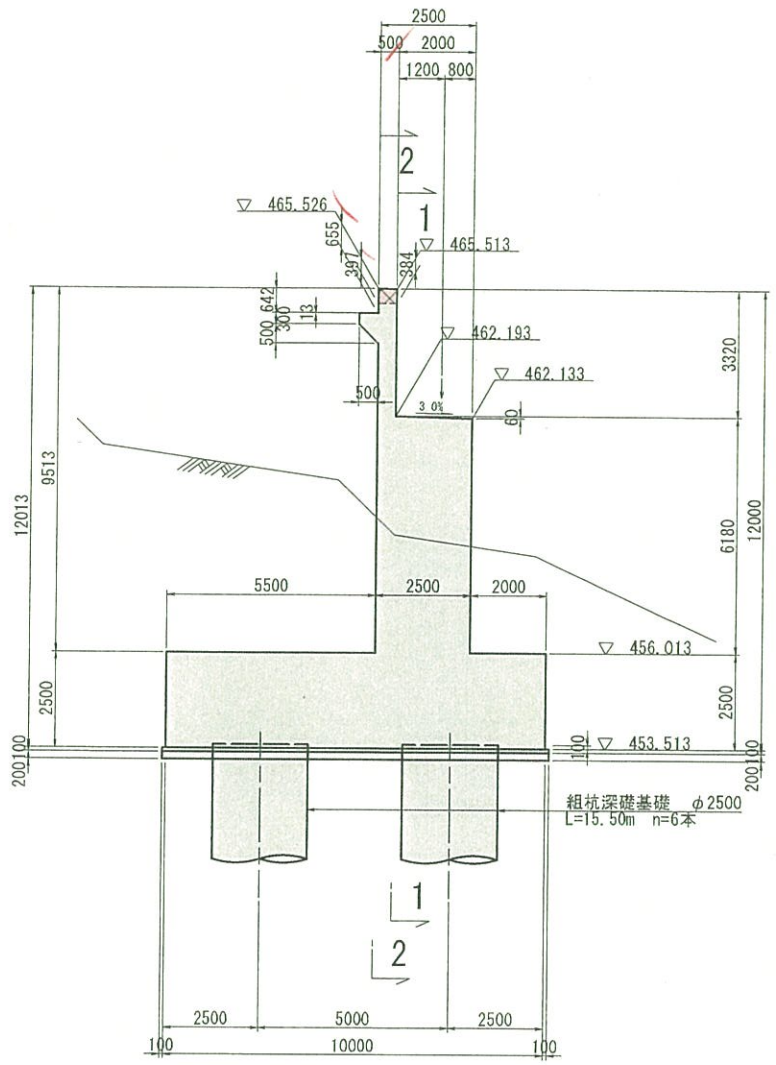

3 － 3

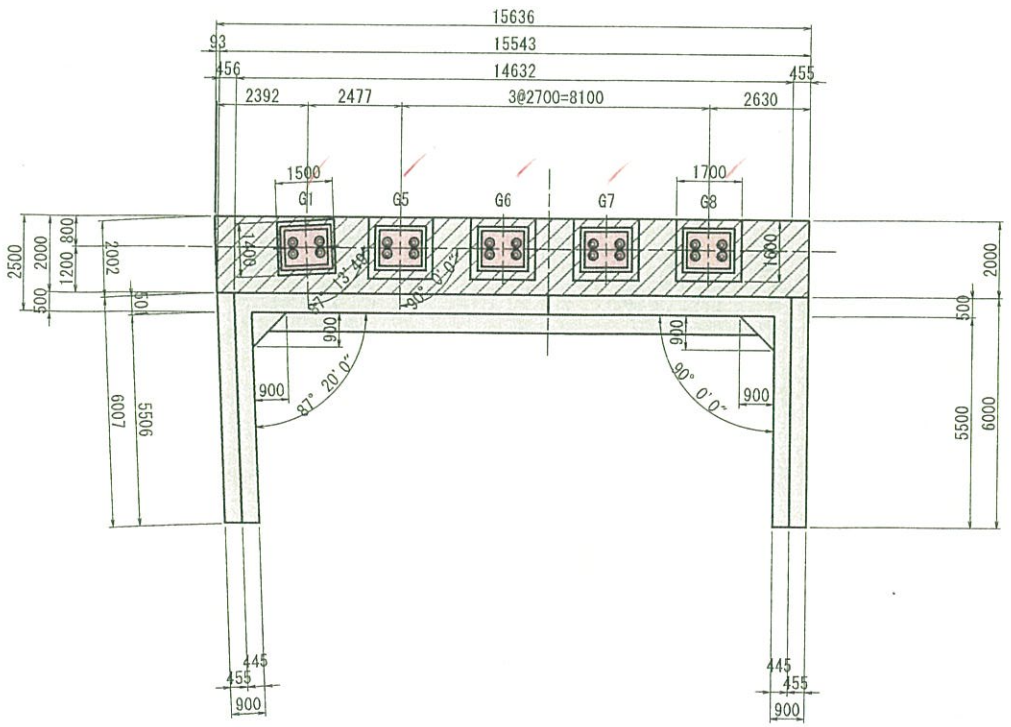

4 － 4

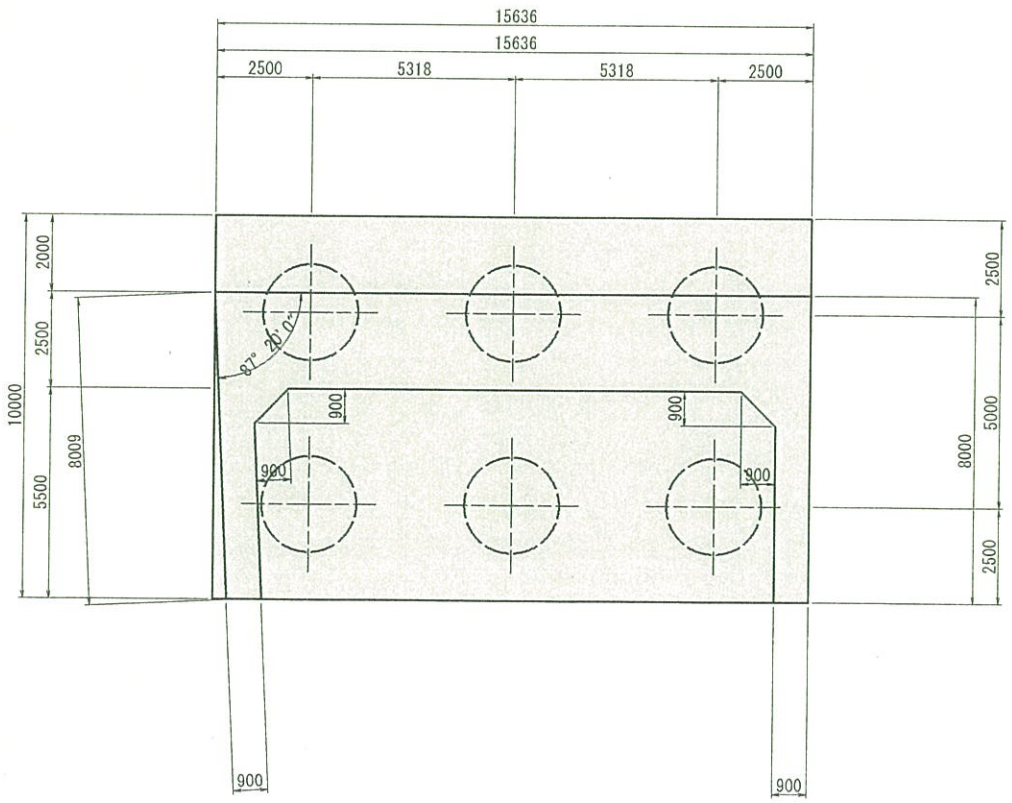

Vカット詳細図 S=1:30　“a” 部詳細 S=1:5

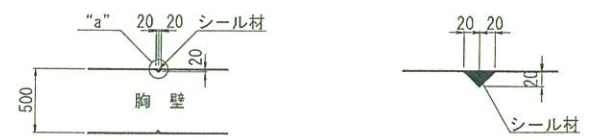

▨ ：2次施工範囲を示す。
▨ ：コンクリート塗装範囲を示す。

使用材料

	コンクリート	鉄筋
躯体	σck=24N/mm²	SD345
組杭深礎基礎	σck=24N/mm²	SD345

実施設計

平成 31年度　工事番号　第19-41330-0047号			
吉間田浅根 (建) 田村 (測) 西 小野 (設) 甘木宇			小野新町地内
道路構りょう整備（再復）工事（橋梁上部）			
A1橋台構造図（その１）			
縮尺	図 示	図面番号	492 499
測量		年 月 日	主 任 技術者
設計	株式会社 建設技術研究所		管 理 技術者
福 島 県 県 中 建 設 事 務 所			

A1橋台構造図（その２） S=1:100

6 － 6

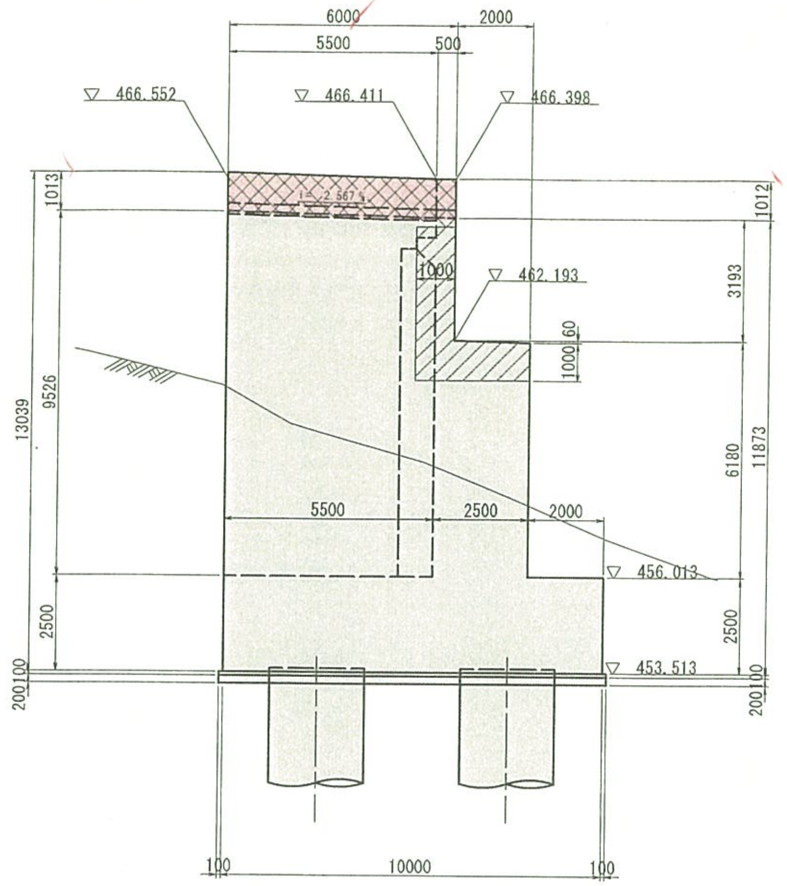

7 － 7

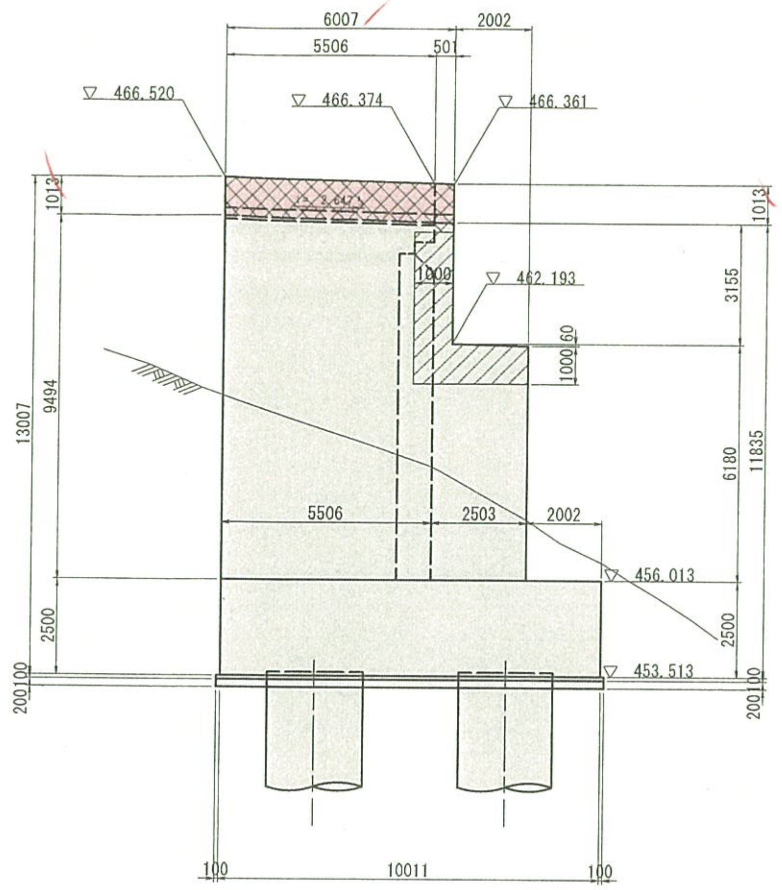

壁高欄詳細図 S=1:20

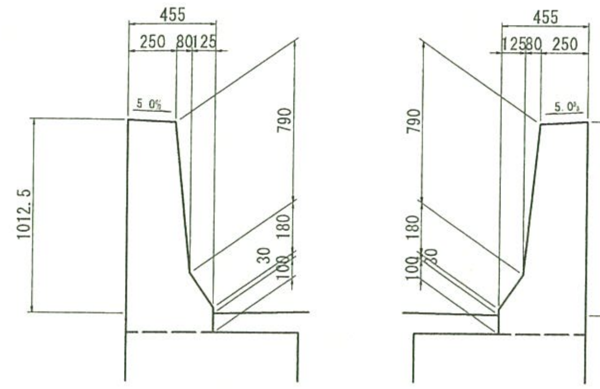

単位：m

	A1橋台				
	G1	G5	G6	G7	G8
▽計画高 EL	465.356	465.405	465.459	465.453	465.399
舗装厚	0.080	0.080	0.080	0.080	0.080
場所打ち床版	0.230	0.230	0.230	0.230	0.230
ハンチ	0.080	0.080	0.080	0.080	0.080
上フランジ+ウェブ	2.300	2.300	2.300	2.300	2.300
下フランジ	0.017	0.017	0.017	0.017	0.020
ソールプレート	0.040	0.040	0.040	0.040	0.040
支 承 高	0.264	0.264	0.264	0.264	0.264
▽支承下面高 EL1	462.345	462.394	462.448	462.442	462.385
モルタル高 H1	0.038	0.047	0.041	0.045	0.048
台座高 H2	0.150	0.190	0.250	0.240	0.180
〃 H3	0.170	0.214	0.274	0.264	0.204
〃 H4	0.172	0.214	0.274	0.264	0.204
〃 H5	0.128	0.166	0.226	0.216	0.156
〃 H6	0.130	0.166	0.226	0.216	0.156
▽支承線橋座面高 EL2	462.157	462.157	462.157	462.157	462.157
台座幅 L1	1.500	1.800	1.800	1.800	1.800
〃 L2	0.080	0.230	0.230	0.230	0.230
〃 L3	1.400	1.600	1.600	1.600	1.600
〃 L4	0.125	0.225	0.225	0.225	0.225
設置角度 θ	87° 13′49″	90° 0′0″	90° 0′0″	90° 0′0″	90° 0′0″

支承詳細図 S=1:20

A － A

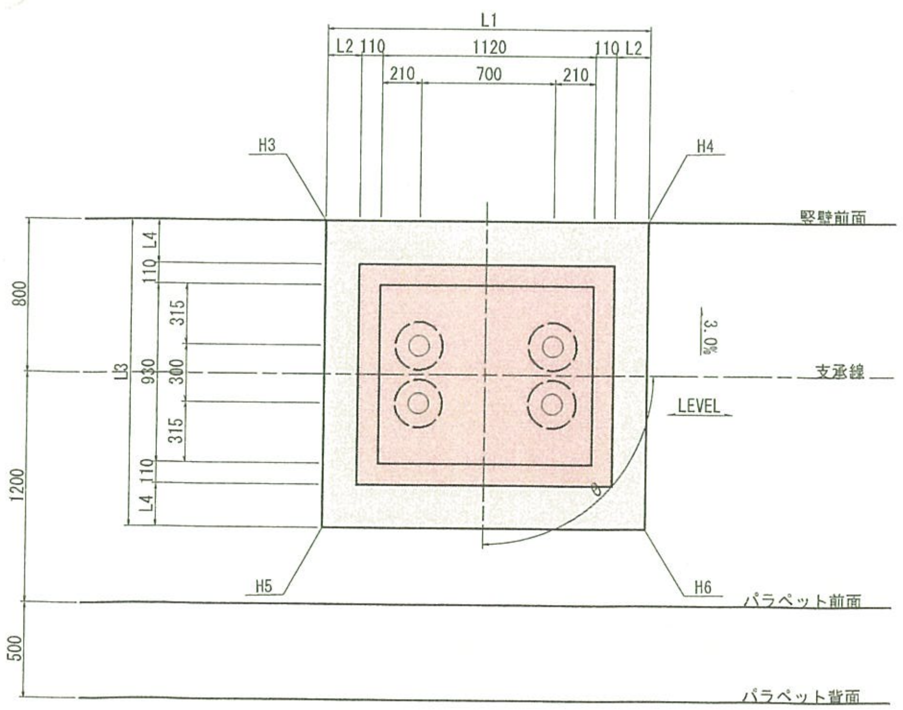

B － B

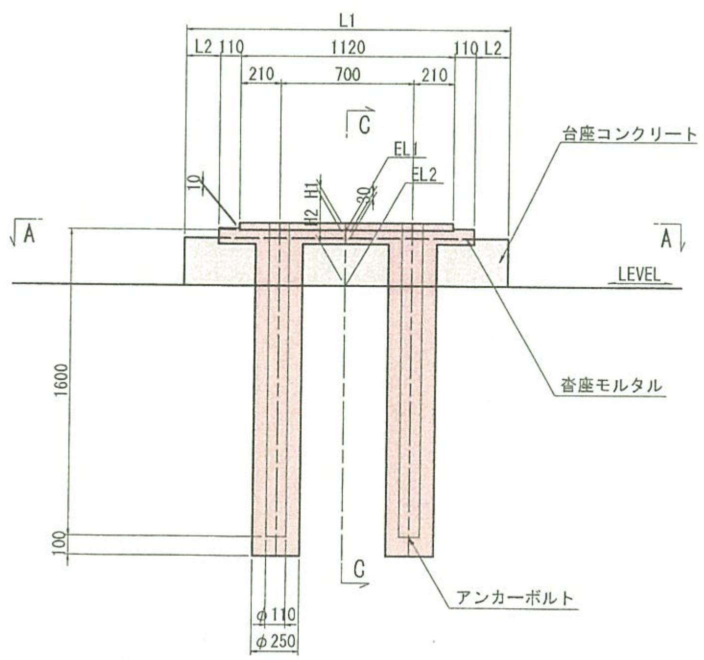

C － C

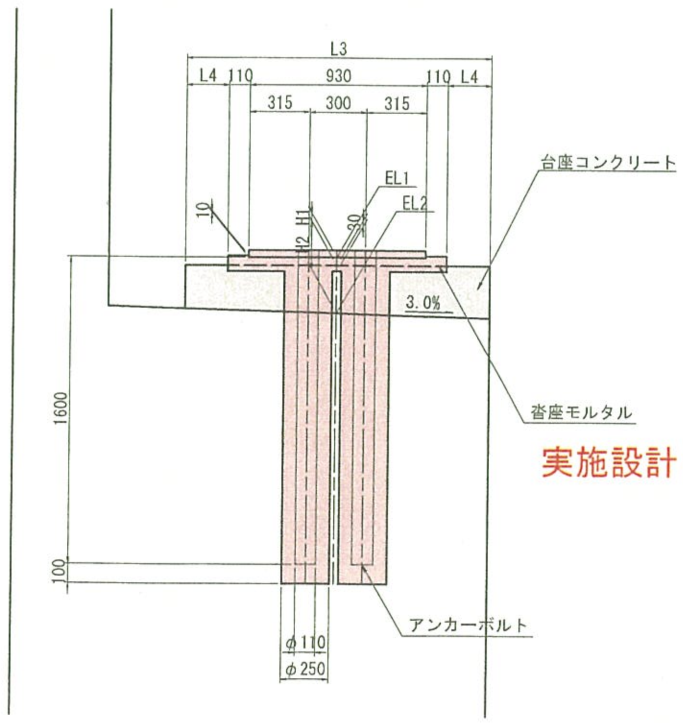

実施設計

▨：2次施工範囲を示す。
▨：コンクリート塗装範囲を示す。

使用材料

	コンクリート	鉄筋
躯体	σck=24N/mm²	SD345
組杭深礎基礎	σck=24N/mm²	SD345

平成 31年度 工事番号 第19-41320-0047号			
吉田田浪湖	田村	小野	小野新町地内
道路橋りょう整備(再復)工事(橋梁上部)			
A1橋台構造図（その２）			
縮尺	図示	図面番号	493 499
測量		年 月 日	主任技術者
設計	株式会社 建設技術研究所		管理技術者
福島県県中建設事務所			

A2橋台構造図（その１） S=1:100

1 － 1

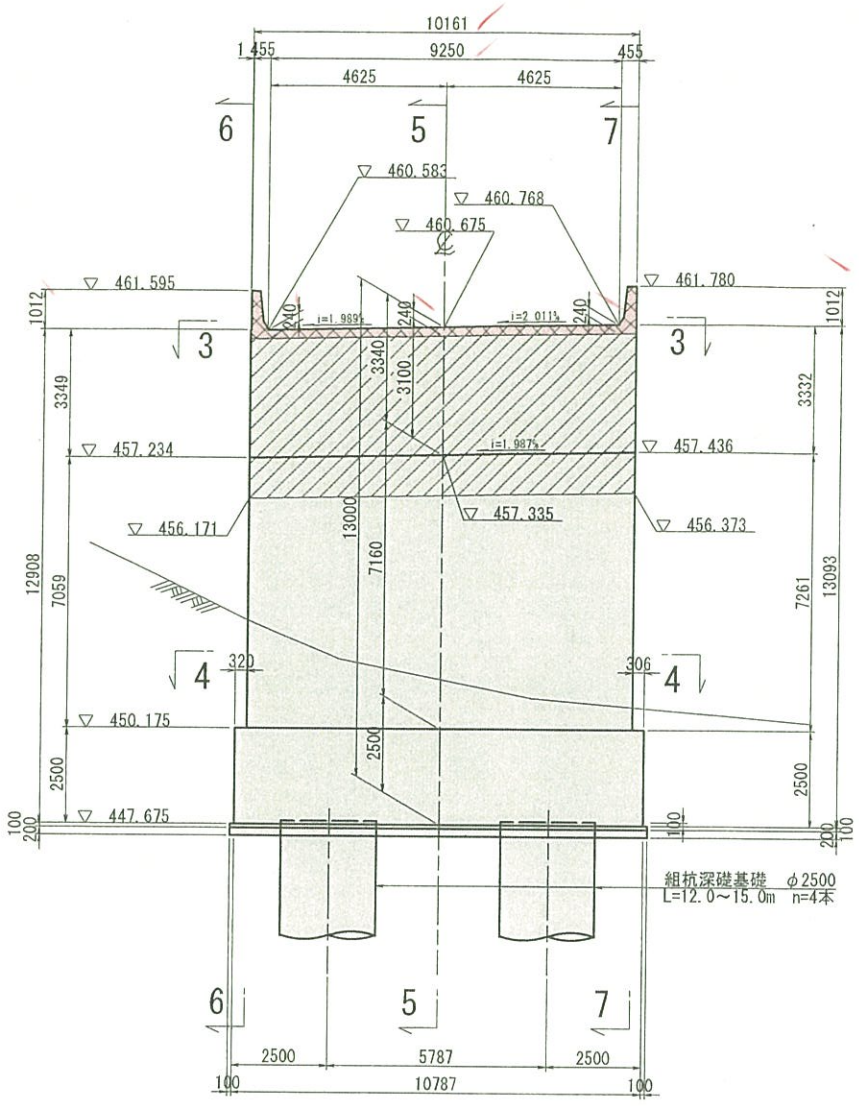

2 － 2

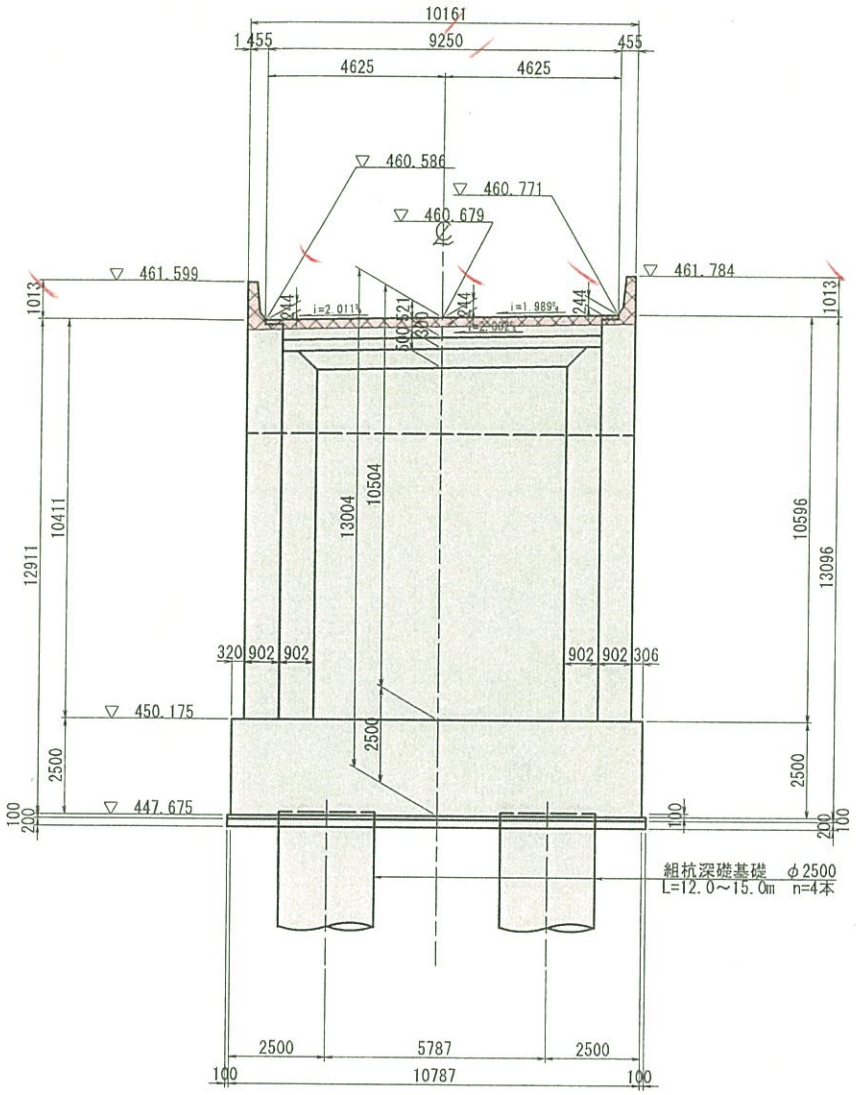

5 － 5

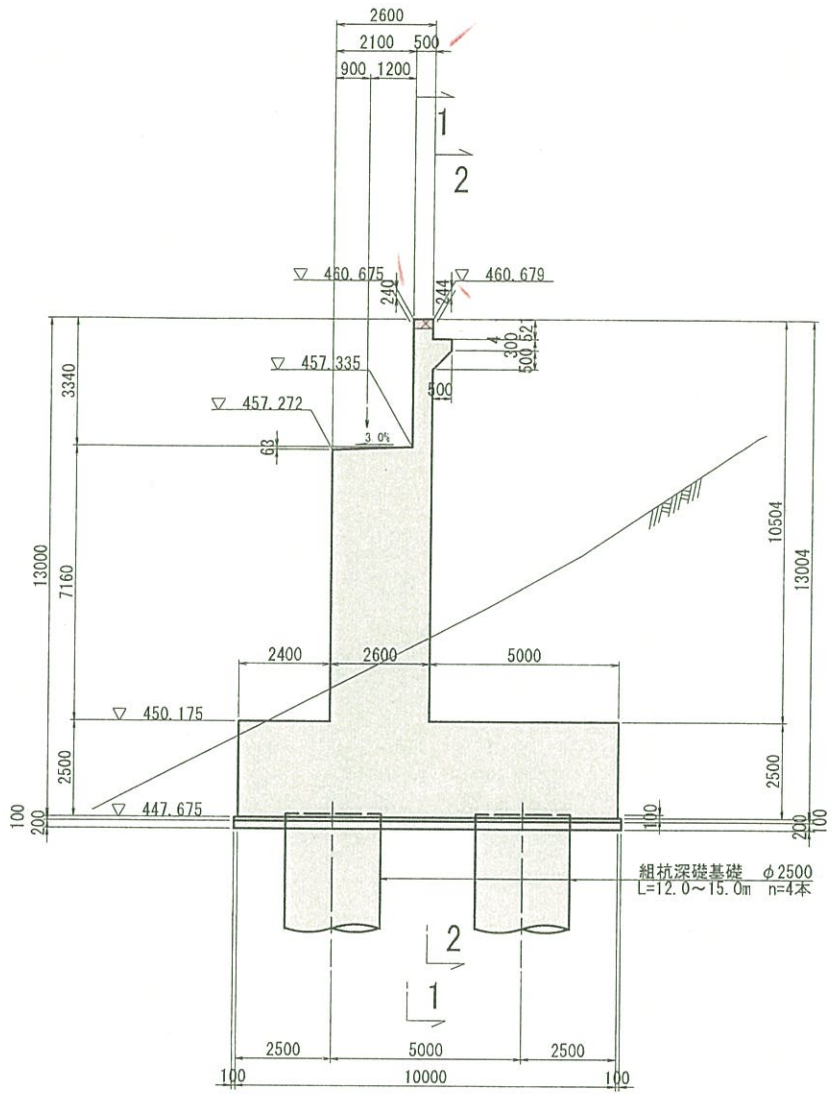

3 － 3

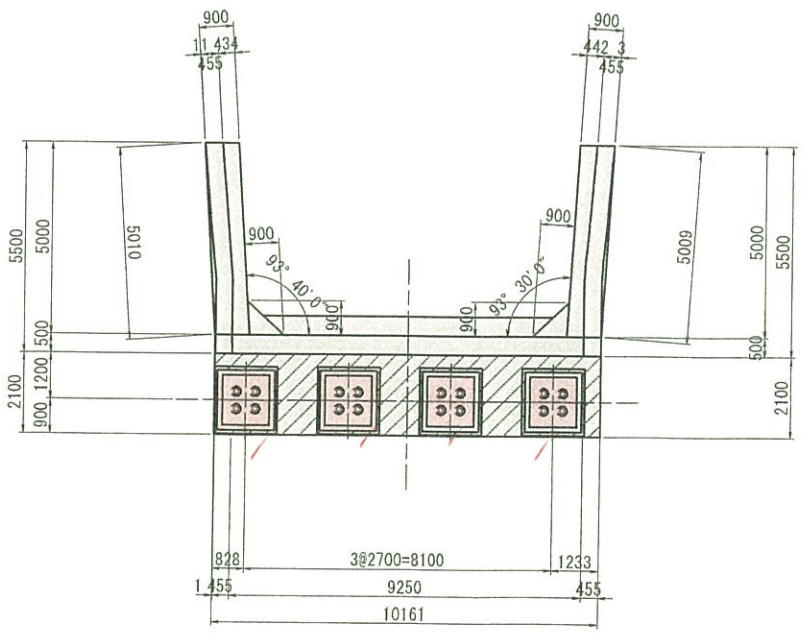

4 － 4

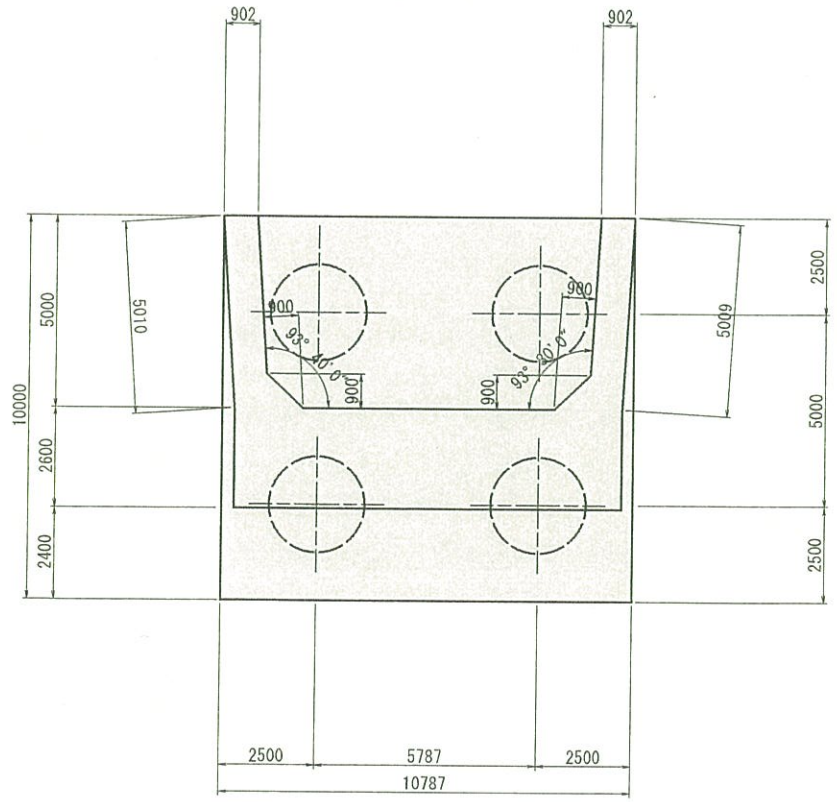

杭配置図

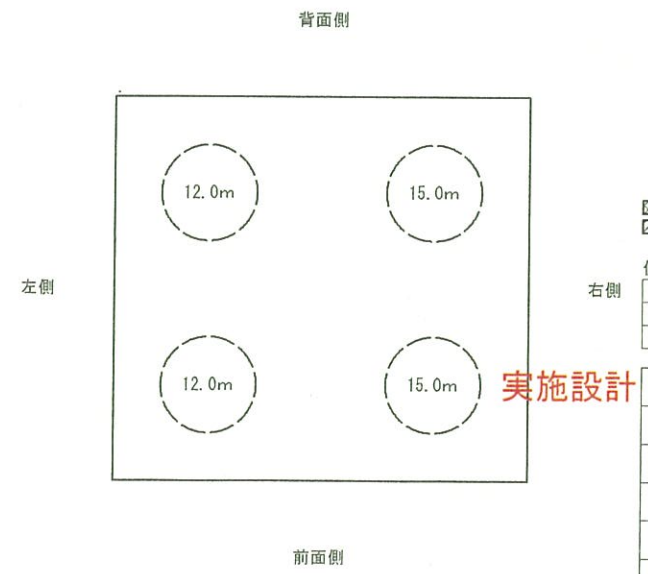

実施設計

：2次施工範囲を示す。
：コンクリート塗装範囲を示す。

使用材料

	コンクリート	鉄筋
躯体	σck=24N/mm²	SD345
組杭深礎基礎	σck=24N/mm²	SD345

平成 31年度 工事番号 第19-41320-0047号			
直轄田滝根 (県) 田村 (市) 小野 (町) 村大字 小野新町地内			
道路橋りょう整備(再復)工事(橋梁上部)			
A2橋台構造図(その１)			
縮尺	図示	図面番号	434 499
測量		年月日	主任技術者
設計	株式会社 建設技術研究所		管理技術者
福島県 県中建設事務所			

A2橋台構造図（その2） S=1:100

6 － 6

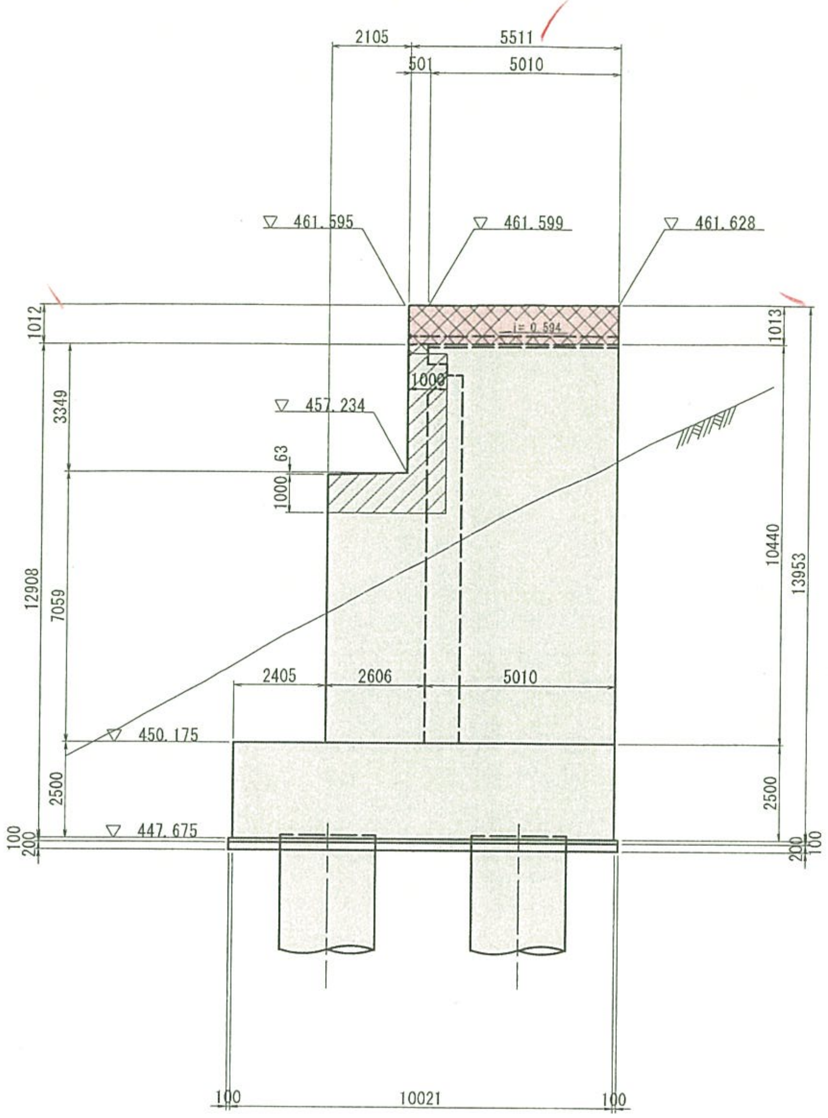

7 － 7

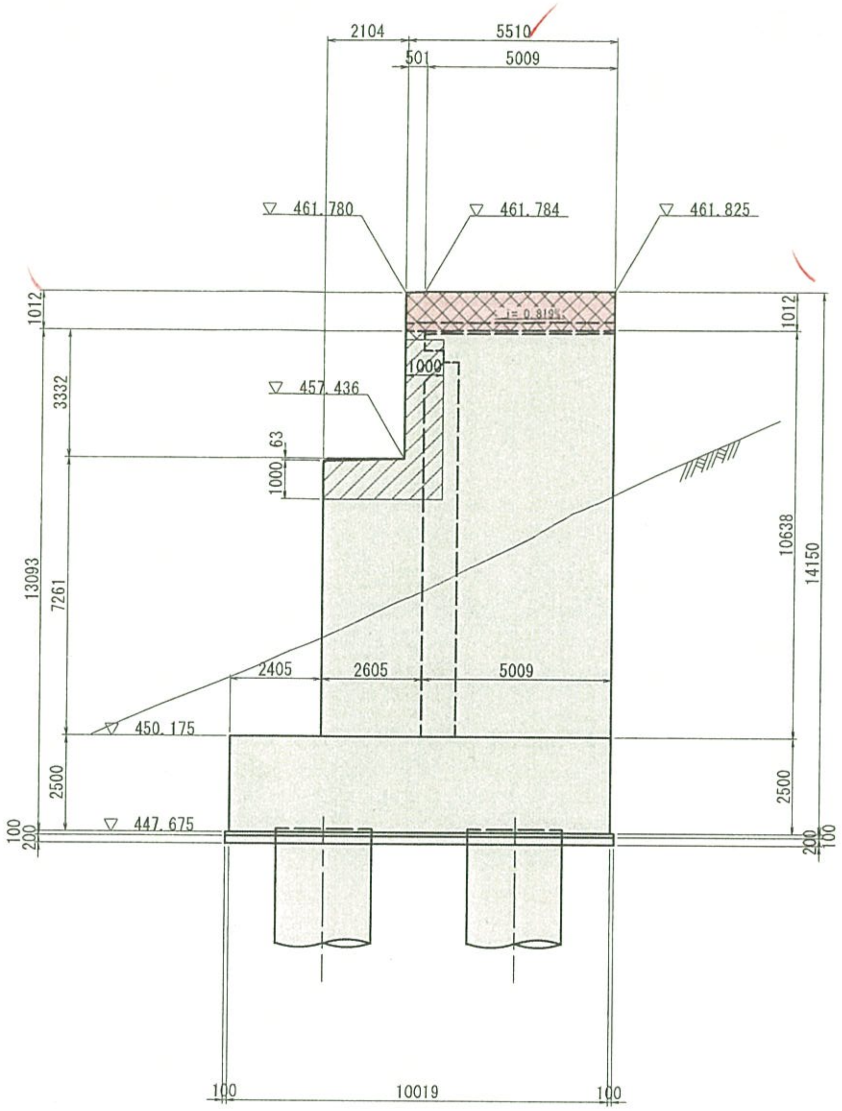

壁高欄詳細図 S=1:20

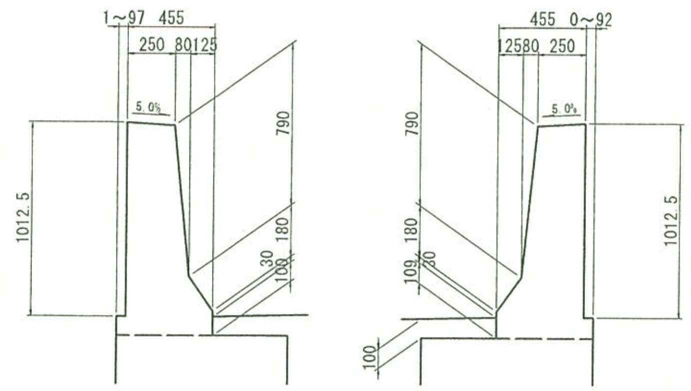

単位：m

	A2橋台			
	G5	G6	G7	G8
▽計画高 EL	460.582	460.636	460.690	460.744
舗装厚	0.080	0.080	0.080	0.080
場所打ち床版	0.230	0.230	0.230	0.230
ハンチ	0.080	0.080	0.080	0.080
上フランジ+ウェブ	2.300	2.300	2.300	2.300
下フランジ	0.017	0.017	0.017	0.018
ソールプレート	0.036	0.036	0.036	0.036
支承高	0.439	0.439	0.439	0.439
▽支承下面高 EL1	457.400	457.454	467.508	457.561
モルタル高 H1	0.036	0.036	0.036	0.036
台座高 H2	0.150	0.150	0.150	0.150
〃 H3	0.140	0.140	0.140	0.140
〃 H4	0.107	0.107	0.107	0.107
〃 H5	0.193	0.193	0.193	0.193
〃 H6	0.160	0.160	0.160	0.160
▽支承線橋座面高 EL2	457.214	457.268	457.322	457.375
設置角度 θ	90° 8' 49"	90° 8' 49"	90° 8' 49"	90° 8' 49"

支承詳細図 S=1:20

A － A

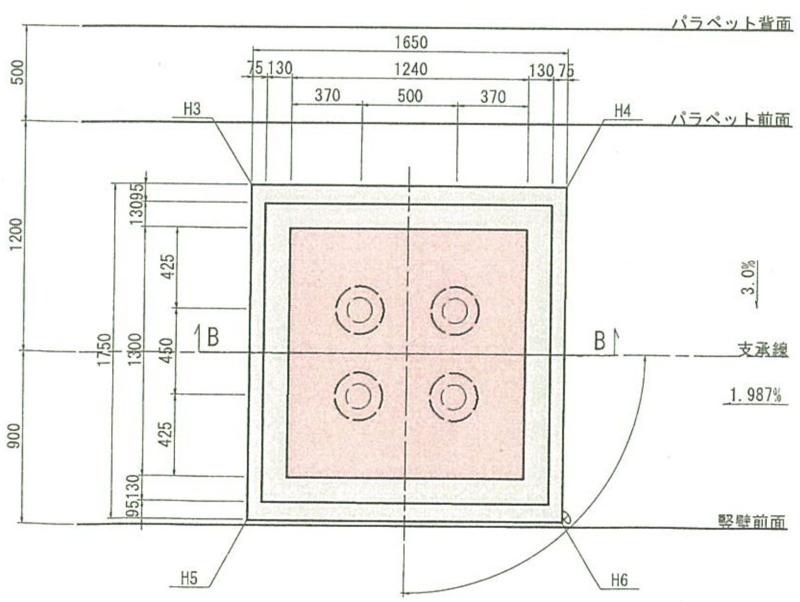

B － B

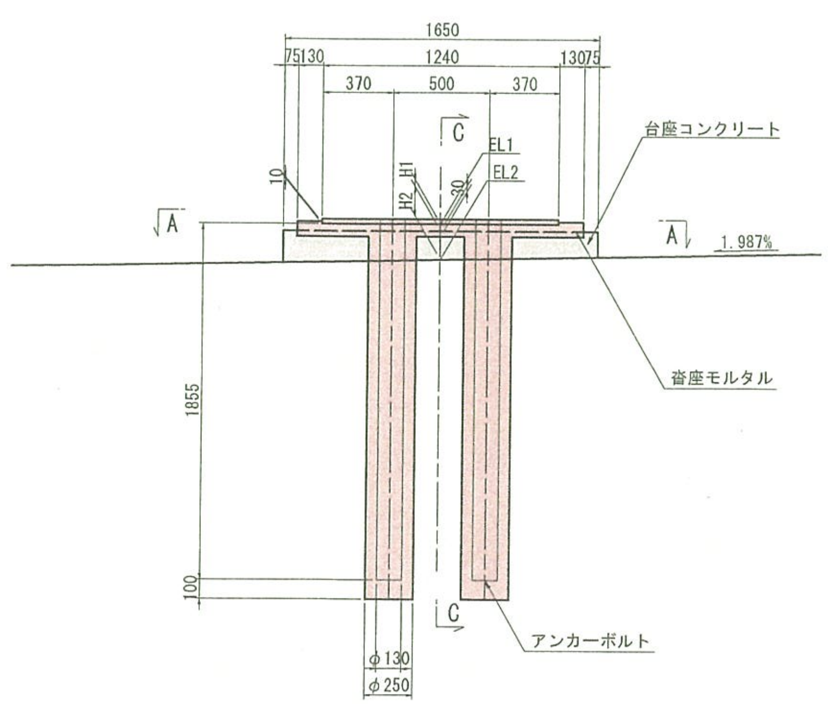

C － C

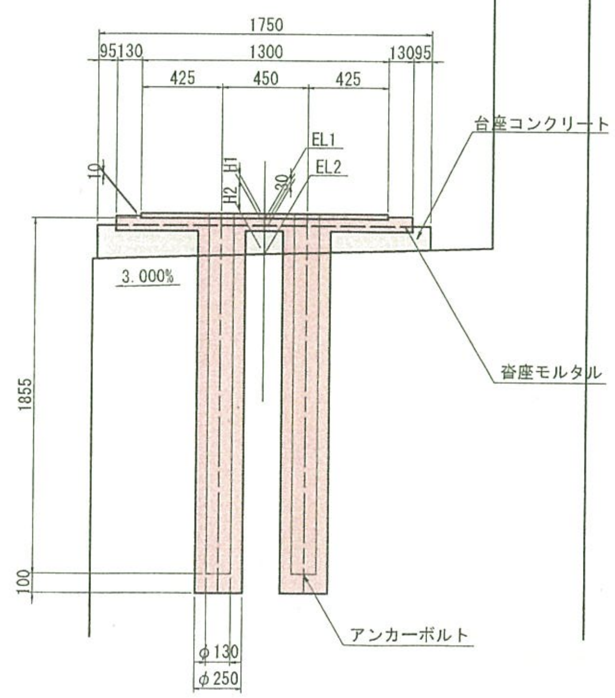

▨ ：2次施工範囲を示す。
▨ ：コンクリート塗装範囲を示す。

使用材料

	コンクリート	鉄筋
躯体	σck=24N/mm²	SD345
組杭深礎基礎	σck=24N/mm²	SD345

実施設計

平成 31年度 工事番号 第19-41320-0047号				
吉岡田流域 郡 ㊤ 田村 市 ㊥ 小野 町 ㊧ 村大字 ・小野新町地内				
道路橋りょう整備(再復)工事(橋梁上部)				
A2橋台構造図(その2)				
縮尺	図示	図面番号	495	499
測量		年 月 日	主任 技術者	
設計	株式会社 建設技術研究所 (工第16-41320-xxxx)	29年8月 日	管理 技術者	
福島県県中建設事務所				

設図（案）（その１）

地層境界線
地下水位線
地盤材料試験箇所
孔内水平載荷試験箇所

地盤線凡例

:現況地盤線(L)
:現況地盤線(CL)
:現況地盤線(R)
:推定支持層線

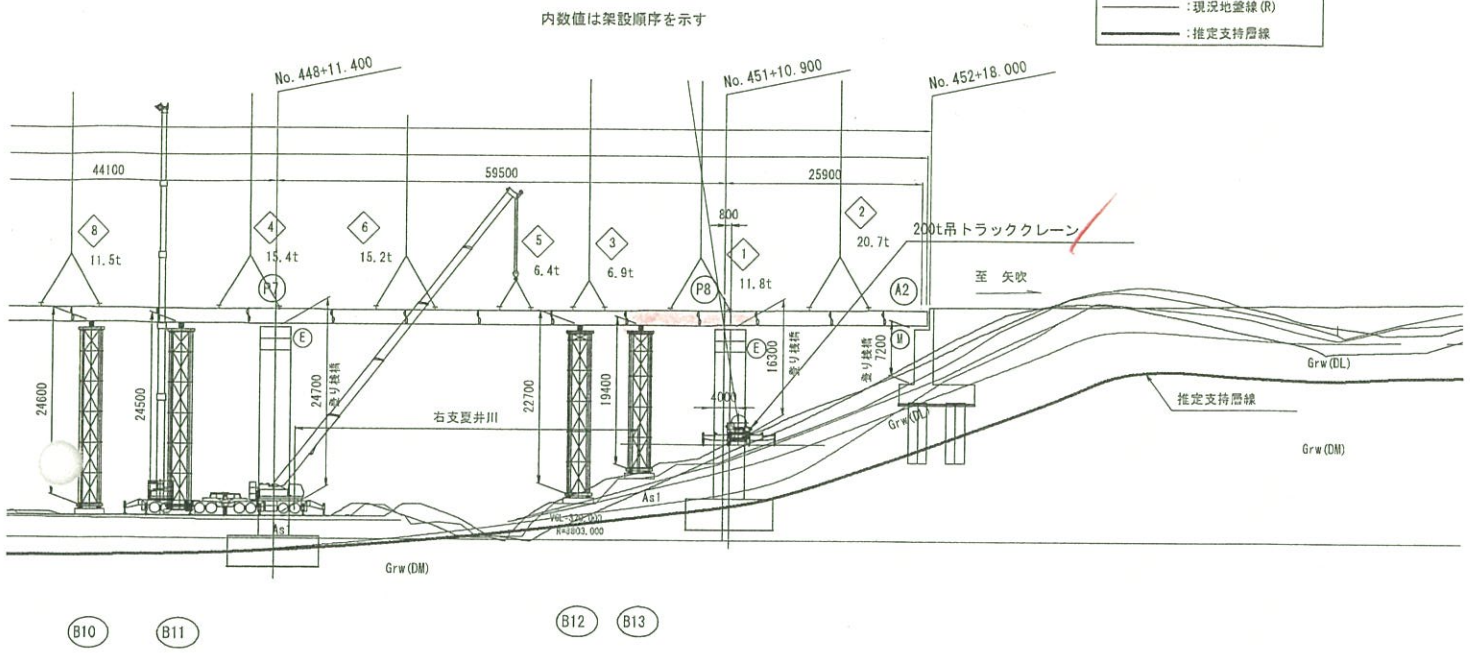

断面図 S=1:200

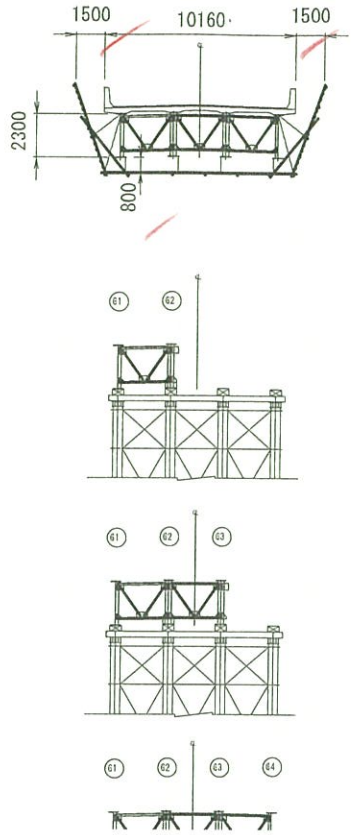

断面図 S=1:200

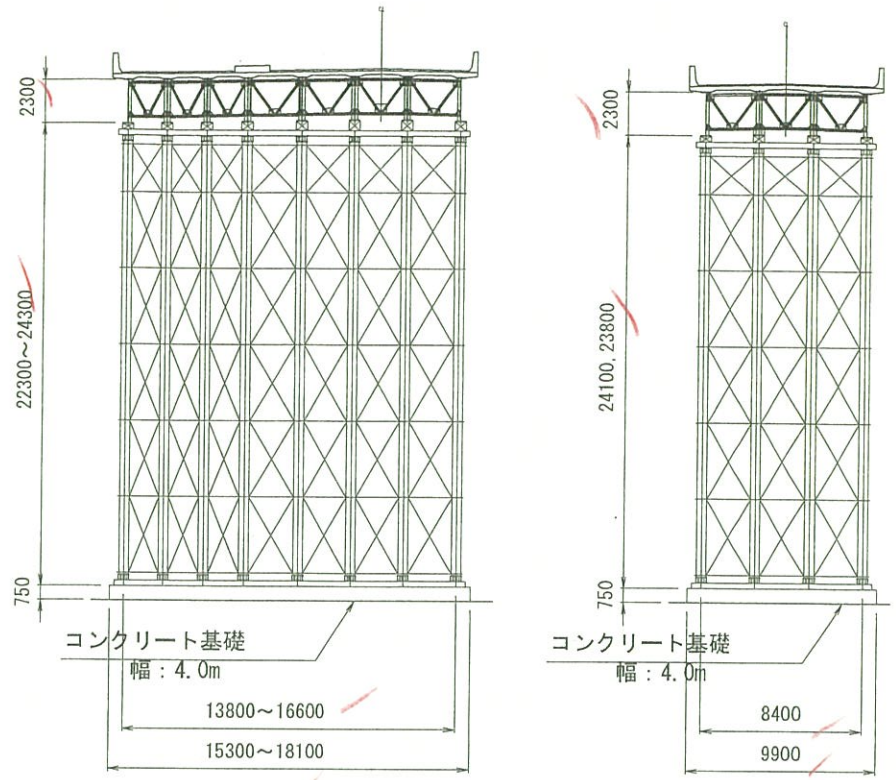

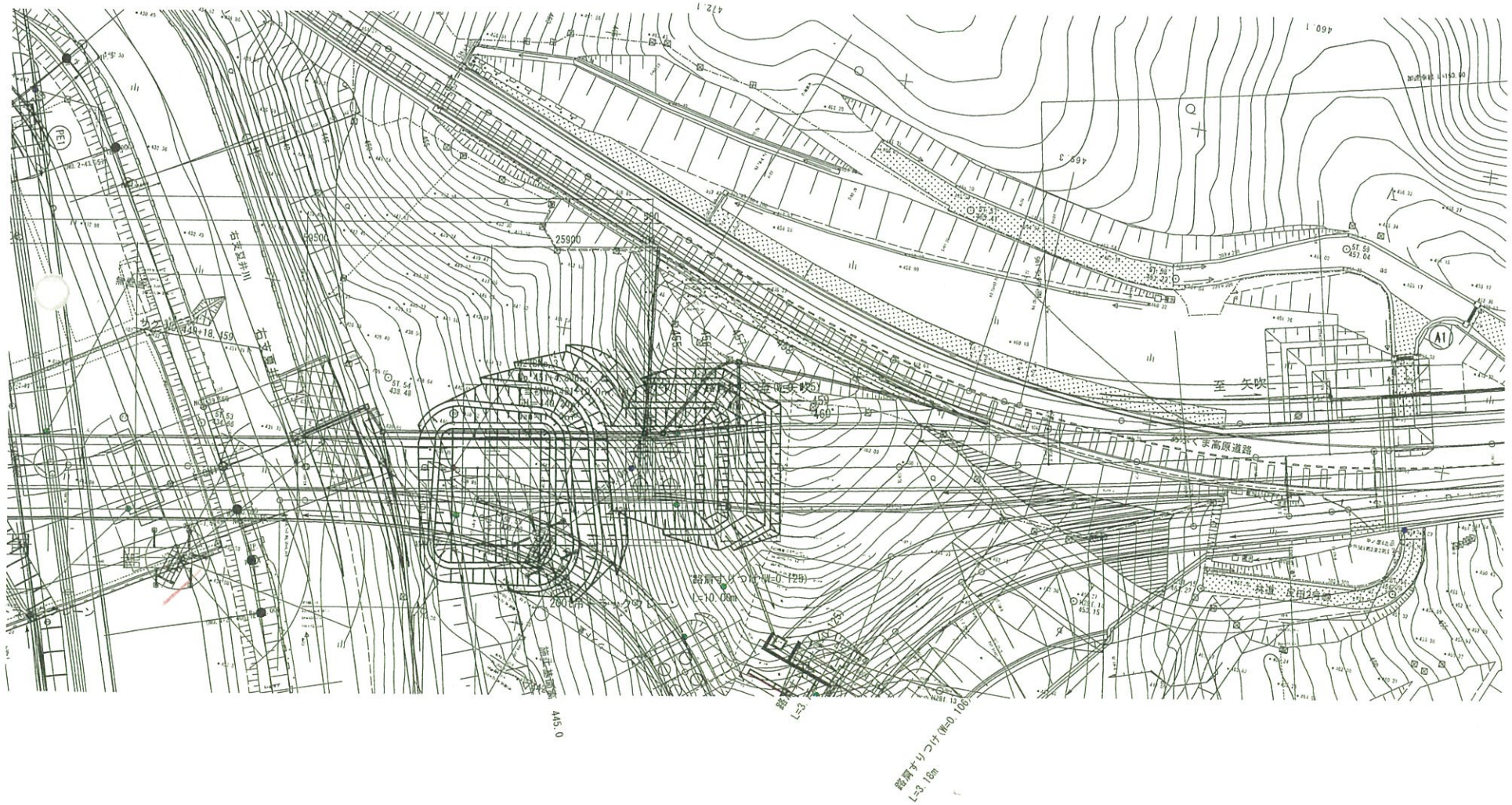

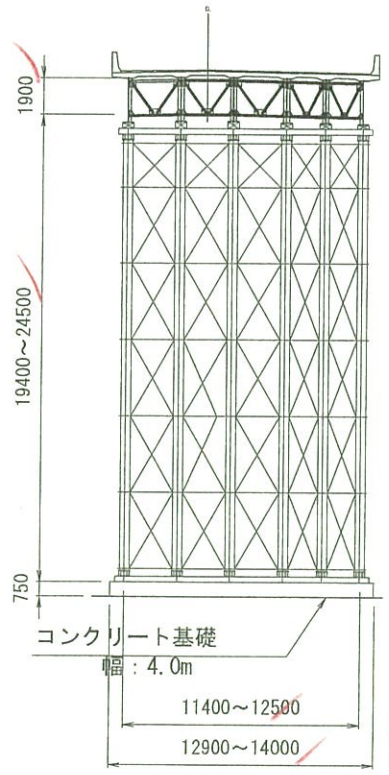

実施設計

平成 31年度　工事番号　第19-41320-0047号				
管理印	長 / 所長	副所長 / 主幹	技術次長 / 総括主幹	本所管理室
道路橋りょう整備(再復)工事(橋梁上部)				
上部工架設図（案）（その１）				
縮尺	同 左	図面番号		496 , 499
調査		年 月 日	主 任 技術者	
設計	株式会社 建設技術研究所		管理 技術者	青井裕明
福 島 県 県 中 建 設 事 務 所				

上部工架設図（案）

側面図　S=1:500

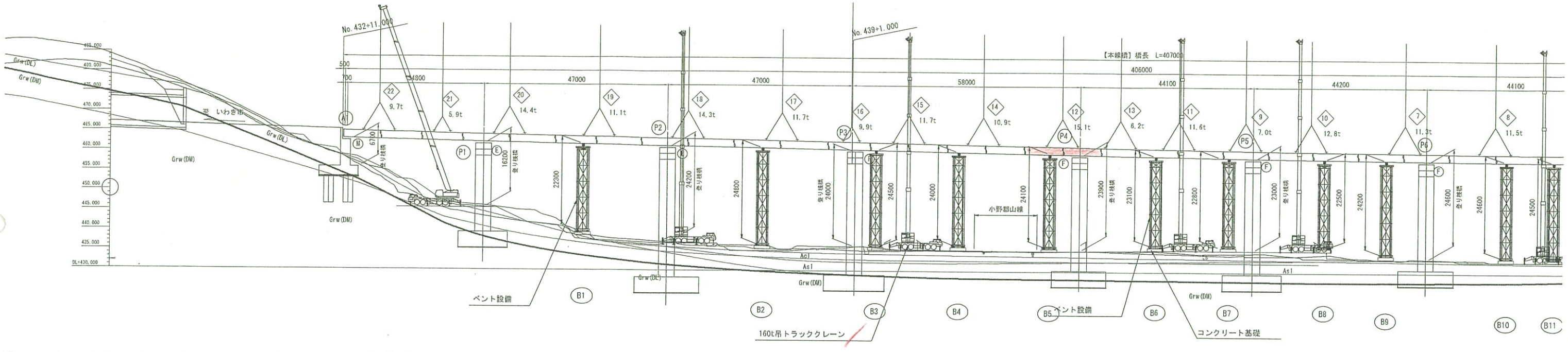

平面図　S=1:500

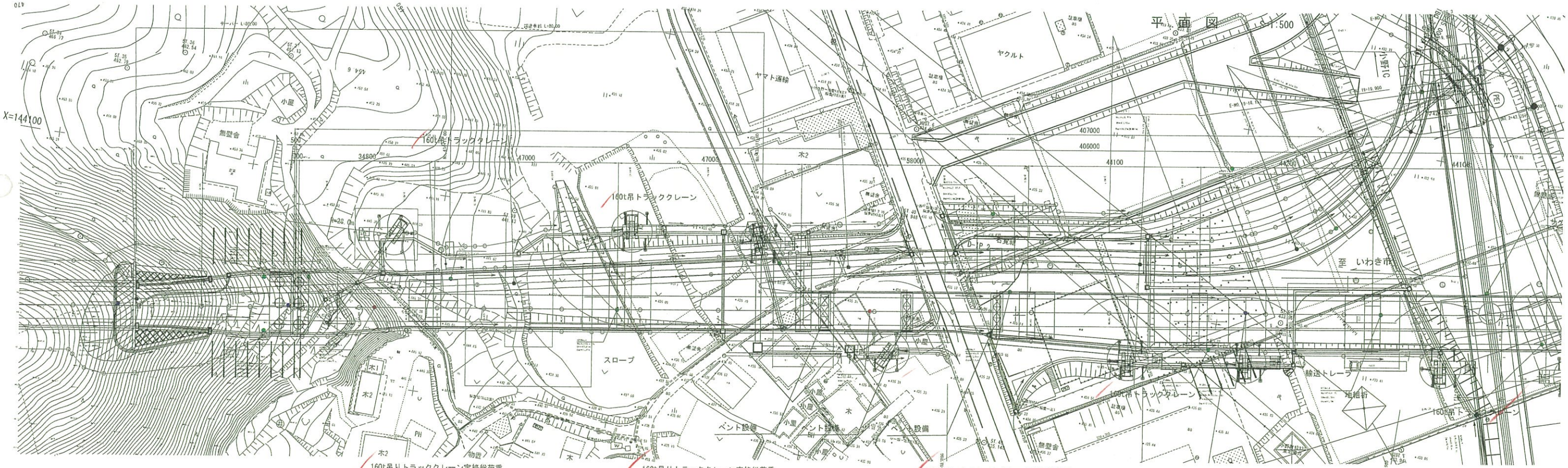

160t吊りトラッククレーン定格総荷重

作業半径 (m)	ブーム長 L= 40.9 m	ブーム長 L= 50.0 m	
18.0	21.9 t	19.0 t	
20.0	19.2 t	17.0 t	
22.0	17.0 t	15.3 t	>17.4+0.65=15.1t
24.0	15.1 t	13.8 t	
26.0	15.1 t	12.5 t	

(フック重量 0.65 t)

160t吊りトラッククレーン定格総荷重

作業半径 (m)	ブーム長 L= 40.9 m	ブーム長 L= 50.0 m	
32.0	9.8 t	9.0 t	> 6.2+0.45= 6.7t
34.0	8.8 t	8.1 t	
36.0	7.7 t	7.3 t	
38.0	6.0 t	6.5 t	
40.0	—	5.9 t	

(フック重量 0.45 t)

200t吊オールテレーンクレーン定格総荷重

作業半径 (m)	ブーム長 L= 45.5 m	ブーム長 L= 50.1 m	
18.0	28.8 t	26.8 t	
20.0	26.2 t	24.0 t	> 20.7t+1.36t=22.1t
22.0	23.8 t	21.5 t	
24.0	21.7 t	19.5 t	
26.0	19.6 t	17.5 t	

(フック重量 1.36 t)

施工手順

1. 準備工
2. ベント設備設置
3. 省掘付
4. 主桁地組
5. 主桁架設
6. 足場組立
7. 高力ボルト本締め
8. ベント設備解体
9. 後片付け

上部工架設図（案）（その２）　S=1:200

側面図　S=1:500

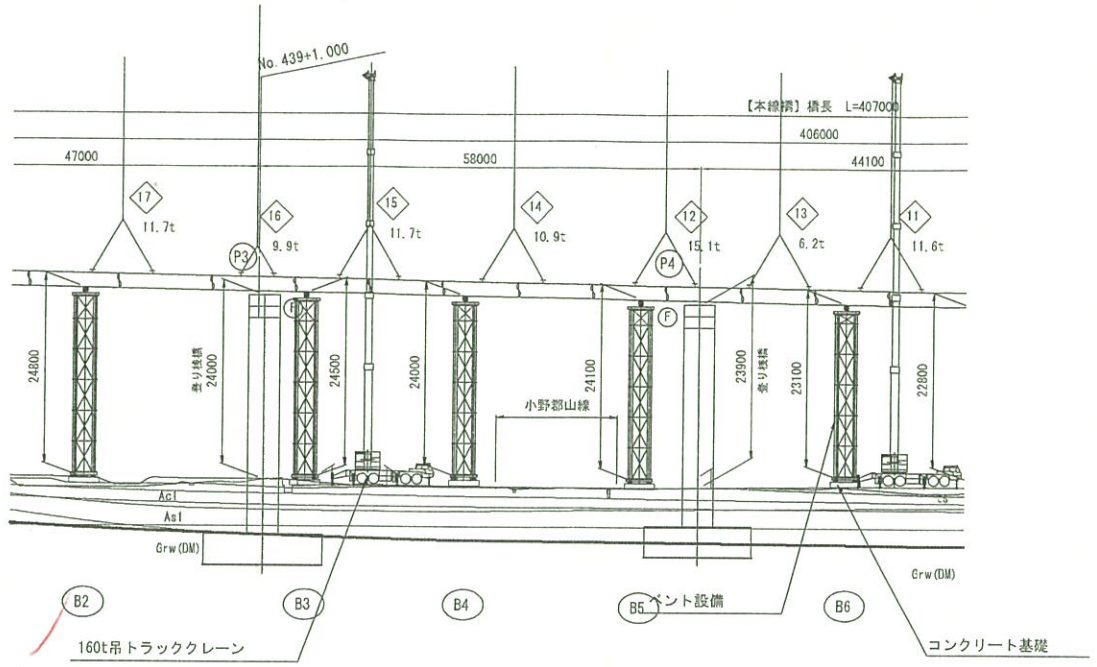

(P3-P4間)

吊足場断面図

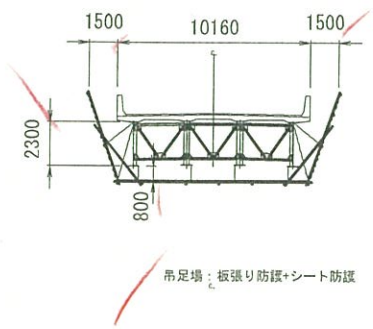

桁架設順序図

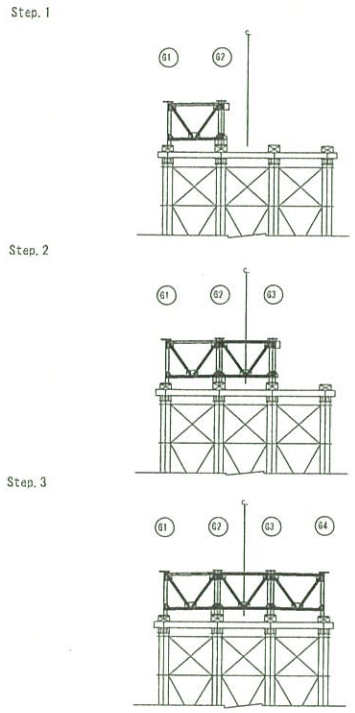

断面図　S=1:200

ベント部断面図

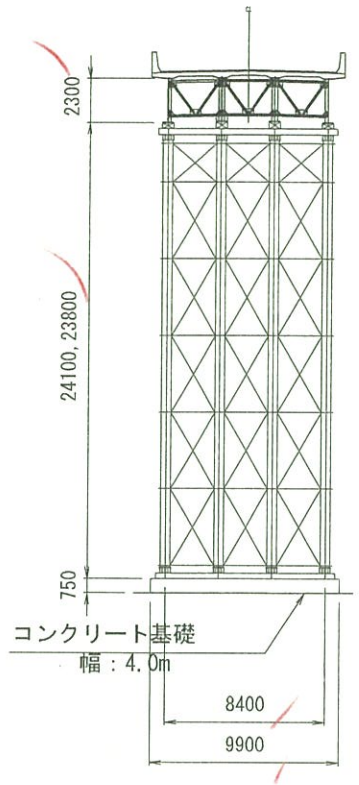

平面図　S=1:500

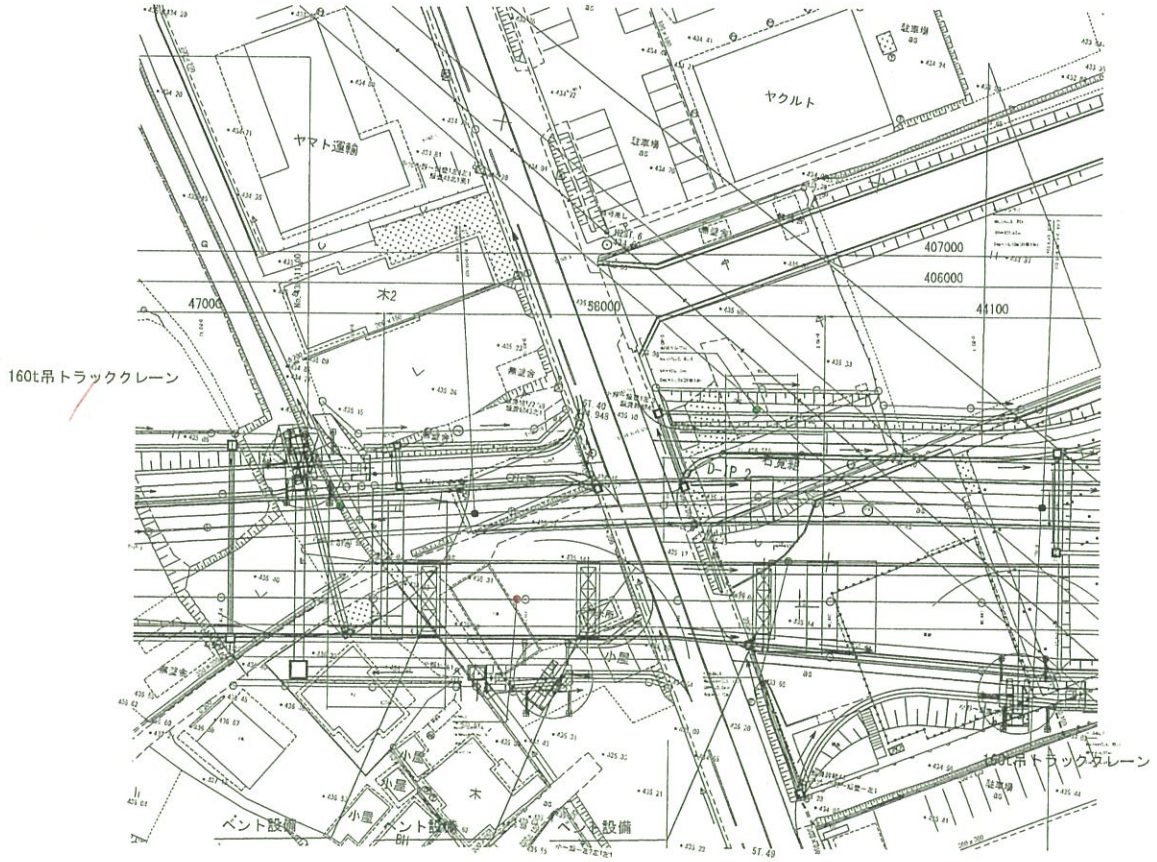

施工手順

1. 準備工
2. ベント設備設置
3. 掘削付
4. 主桁地組
5. 主桁架設
6. 足場組立
7. 高力ボルト本締め
8. ベント設備解体
9. 後片付け

実施設計

平成 31年度　工事番号　第19-41320-0047号				
首都圏連絡	国道	小野郡山田町		
道路橋りょう整備(再復)工事(橋梁上部)				
上部工架設図（案）（その２）				
縮尺	同	示	図面番号	497 / 499
測量		年 月 日	主任 技術者	
設計	株式会社 建設技術研究所		管理 技術者	吉井裕明
福 島 県 県 中 建 設 事 務 所				

上部工架設図（案）（その３）

(P7-A2間)

側面図　S=1:500

内数値は架設順序を示す

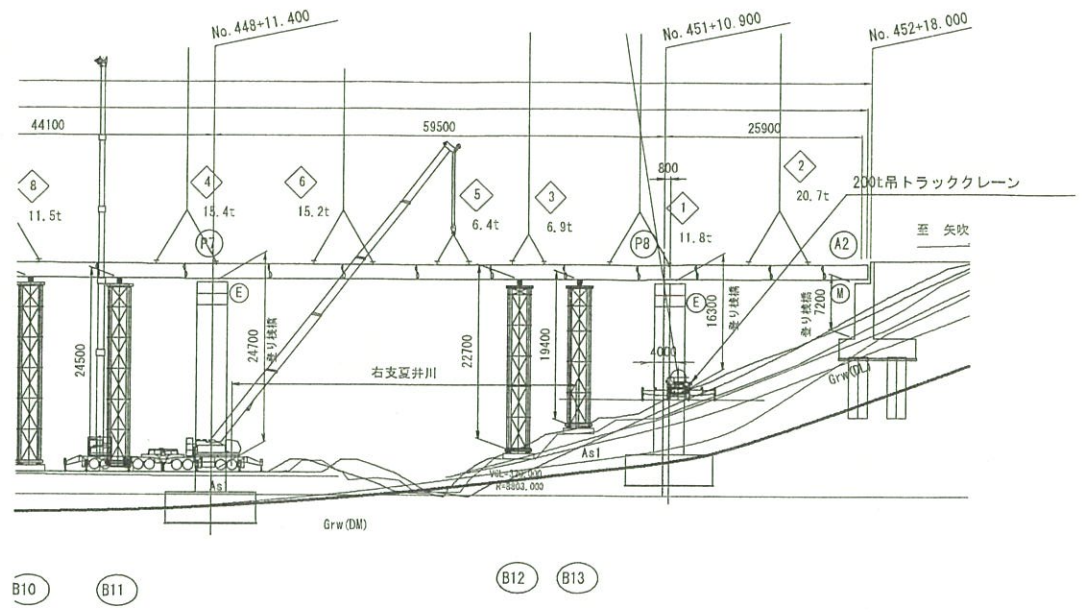

平面図　S=1:500

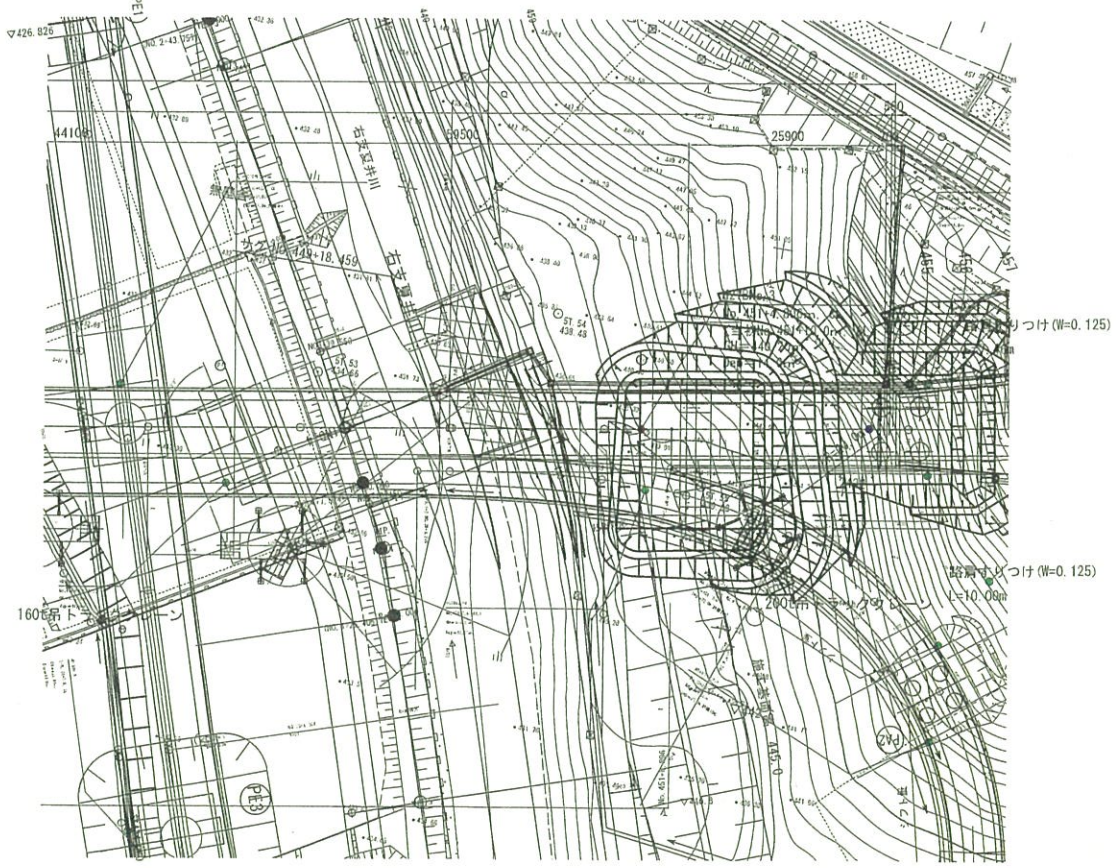

断面図　S=1:200

吊足場断面図

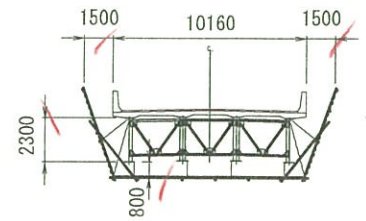

桁架設順序図

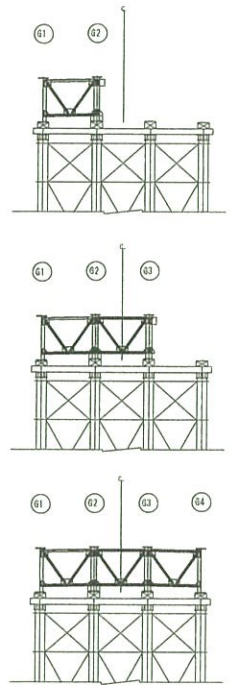

ベント部断面図

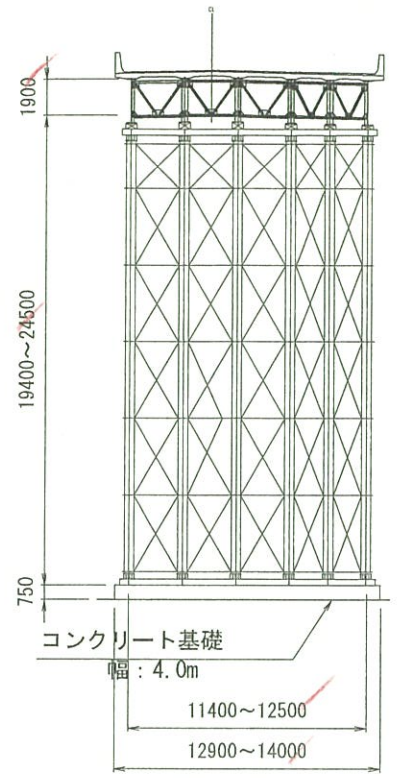

施工手順

1. 準備工
2. ベント設備設置
3. 掘削付
4. 主桁地組
5. 主桁架設
6. 足場組立
7. 高力ボルト本締め
8. ベント設備解体
9. 後片付け

実施設計

平成 31年度　工事番号　第19-41320-0047号				
西関東道路	国道	市町村道	小野町地内	
道路構りょう整備(再復)工事(橋梁上部)				
上部工架設図（案）（そのｓ）				
縮尺	図示	図面番号	498 / 499	
調査		年月日	主任技術者	
設計	株式会社 総技技術研究所		管理技術者	青井裕司
福島県 県中建設事務所				

上部工架設図（案）（その４）

S=1:800

7号橋工事用道路・施工ヤード平面図

ハッチング部面積（施工ヤード面積）

敷鉄板

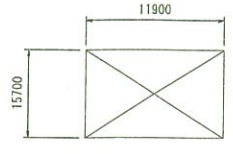

敷鉄板は、クレーン配置部に設置（n=10枚）

実施設計

平成 31年度　工事番号　第19-41320-0047号				
道路橋りょう整備（再復）工事（橋梁上部）				
上部工架設図（案）（その４）				
縮尺	同 余	図面番号		495 / 499
測量		年 月 日	主 任 技術者	
設計	株式会社 建設技術研究所		管 理 技術者	吉井知明
福島県 県中建設事務所				